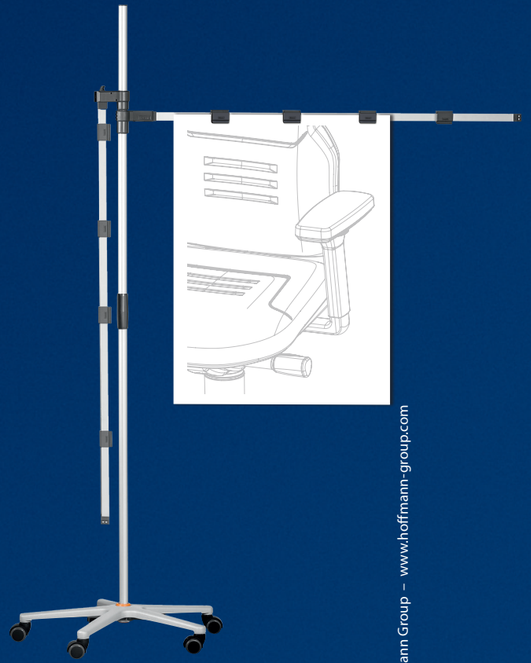

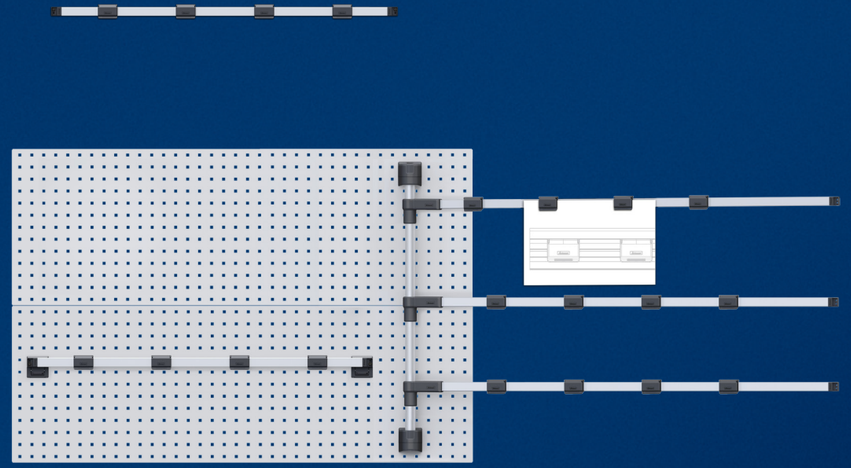

Hoffmann GmbH Qualitätswerkzeuge
Haberlandstraße 55,
D-81241 München / Germany

Premium Quality by Hoffmann Group

03247-de Copyright © Hoffmann Group – www.hoffmann-group.com

GARANT
DOCUMENT PRESENTER

GARANT document presenter / Support pour plans GARANT / Portadisegni GARANT / Soporte para planos GARANT

DE

EN

FR

IT

ES

Nr. 96 3036
Nr. 96 3037
Nr. 96 3040
Nr. 96 4005
Nr. 96 4010
Nr. 96 4015
Nr. 96 4050

Premium Quality by Hoffmann Group

Montage mobiler Document Presenter / Installation of the Document Presenter, mobile / Montage Document Presenter mobile / Montaggio Document Presenter mobile / Montaje Document Presenter móvil

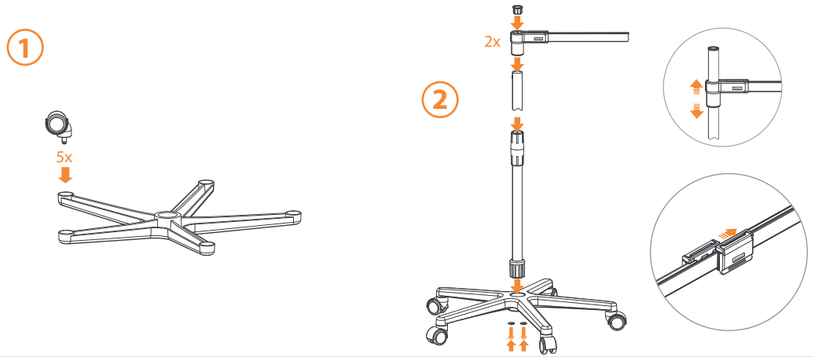

Montage Zeichnungshalter zur Wandbefestigung / Installation for wall mounting / Montage à fixation murale / Montaggio a muro / Montaje para fijación a la pared

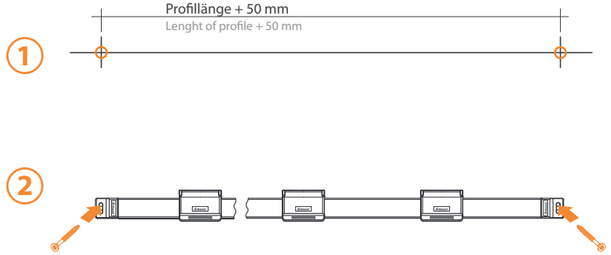

Montage Zeichnungshalter zur Befestigung an der Lochwand / mounted on a perforated panel / Montage à fixation sur panneau perforé / Montaggio per fissaggio su pannello forato / Montaje para fijación en pared perforada

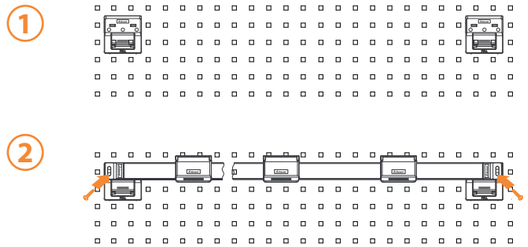

(A)

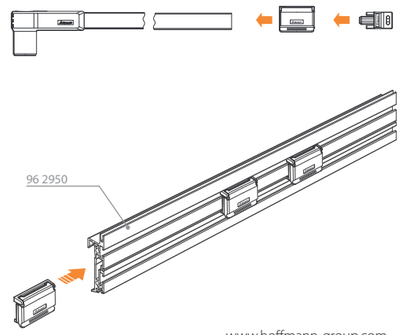

Montage schwenkbarer Zeichnungshalter zur Befestigung an der Lochwand / mounted pivoting on a perforated panel / Montage pivotant à fixation sur panneau perforé / Montaggio orientabile per fissaggio su pannello forato / Montaje orientable para fijación en pared perforada

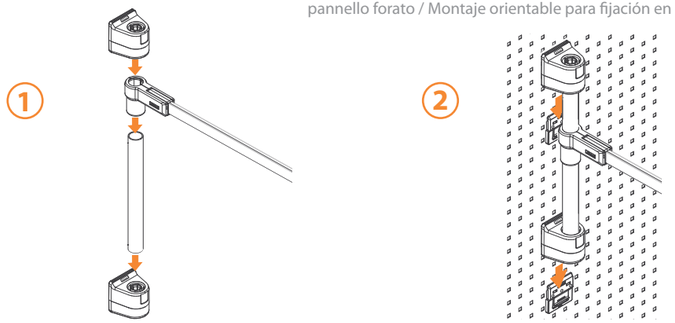

Montage schwenkbarer Zeichnungshalter zur Wandbefestigung / mounted pivoting on the wall / Montage pivotant à fixation murale / Montaggio orientabile per fissaggio su pannello forato / Montaje orientable para fijación a la pared

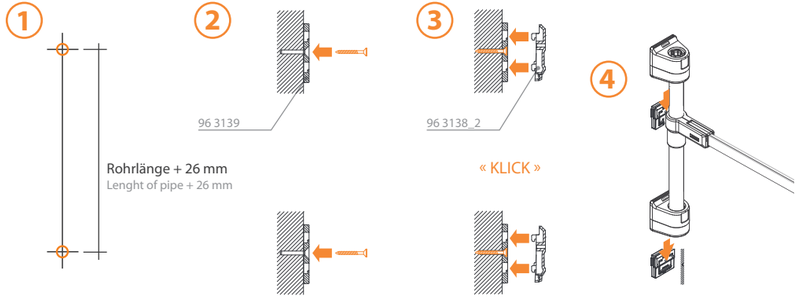

DE Die GARANT Magnet-Clips können auf der Presenter Schiene beidseitig verwendet werden und sind kompatibel mit der Multifixschiene. Der mobile Document Presenter läßt sich bis auf 6 Arme erweitern. Zur zusätzlichen Bestückung der Arme mit Magnet-Clips einfach die Endkappe herausziehen und die Clips aufschieben (A). Das Rohr des schwenkbaren Zeichnungshalters kann passend zum Lochraster 37mm gekürzt werden.

EN GARANT magnetic clips can be fitted on both sides of the Presenter rail and are compatible with the Multifix rail. The mobile Document Presenter can be extended to 6 arms. To fit additional magnetic clips to the arms, pull off the end cap and slide the clips on to the arm.

FR Les clips magnétiques GARANT peuvent être utilisés de part et d'autre de la glissière du Presenter et sont compatibles avec les rails Multifix. Le Document Presenter mobile est extensible jusqu'à 6 bras. Pour ajouter des clips magnétiques aux bras, retirer le capuchon d'extrémité et faire glisser les clips.

IT Le clip magnetiche GARANT possono essere utilizzate su entrambi i lati della guida Presenter e sono compatibili con la guida Multifix. Il Document Presenter mobile per documenti è estendibile fino a 6 bracci. Per dotare inoltre i bracci di clip magnetiche, togliete il tappo collocato all'estremità facendole scorrere al di sopra.

ES Los clips magnéticos GARANT pueden ser utilizados en las guías Presenter por ambos lados y son compatibles con las guías Multifix. El Document Presenter móvil es ampliable con hasta 6 brazos. Para añadir brazos adicionales con clips magnéticos, retire la tapa final e introduzca los clips.