GARANT Beleuchtungs-Set Extended für GridLine Schränke mit Schiebetüren

940513, 940514, 940515

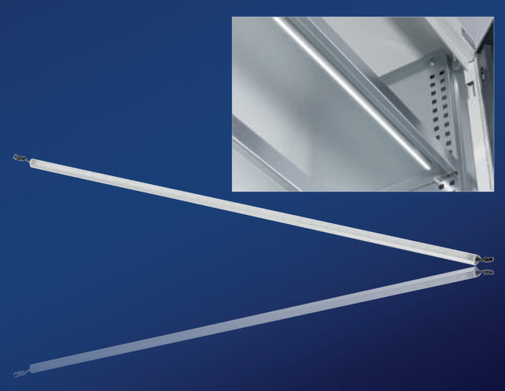

Montageanleitung

Installation instructions | Návod k montáži | Monteringsvejledning | Instrucciones de montaje | Asennusohje | Instructions de montage | Szerelési útmutató | Upute za montiranje | Istruzioni di montaggio | Montavimo pavyzdys | Montageaanwijzing | Instrukcja montażu | Indicații pentru montaj | Руководство по монтажу | Navodila za montažo | Monteringsanvisning | 安装指南

Garant GRIDLINE

de en cs da es fi fr hu hr it lt nl pl ro ru sl sv zh

Manufacturer
Hoffmann Supply Chain GmbH
Franz-Hoffmann-Str. 3, 90431 Nuremberg
Germany
www.hoffmann-group.com

2 | 050002 | 040113 | KM9000 0001044_GL

UM0001044 Copyright © Hoffmann Group

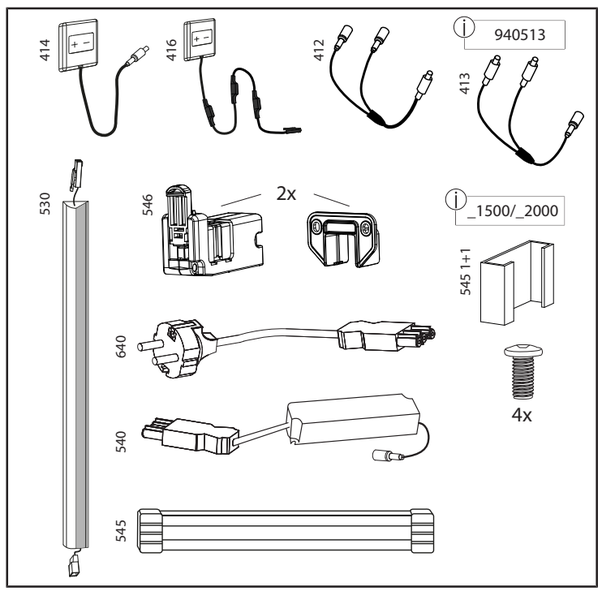

A

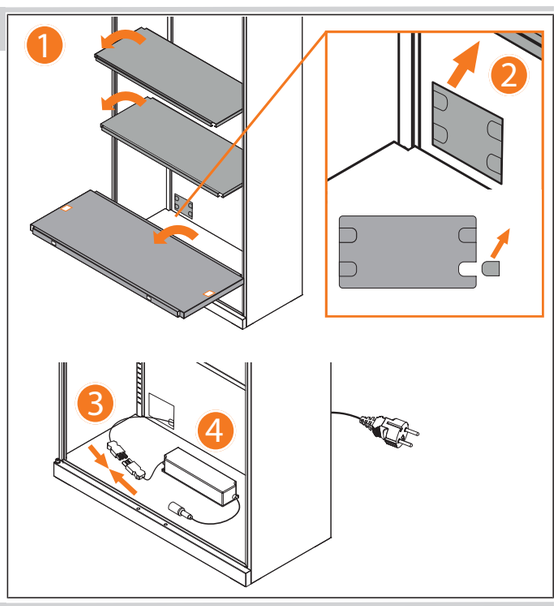

B

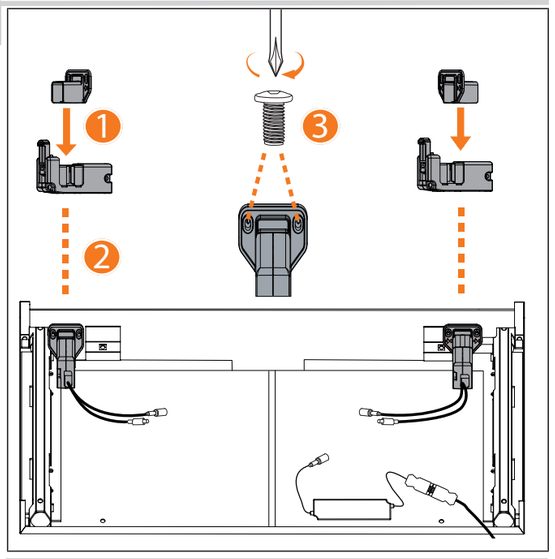

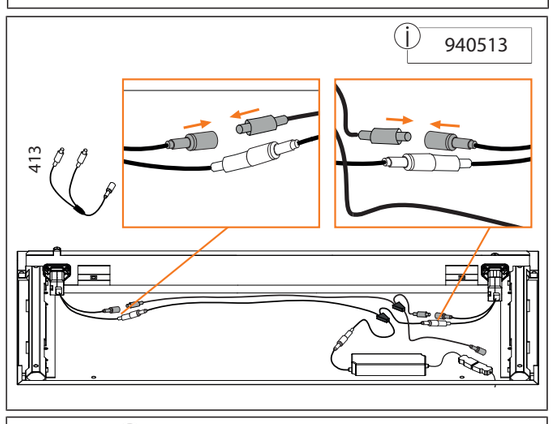

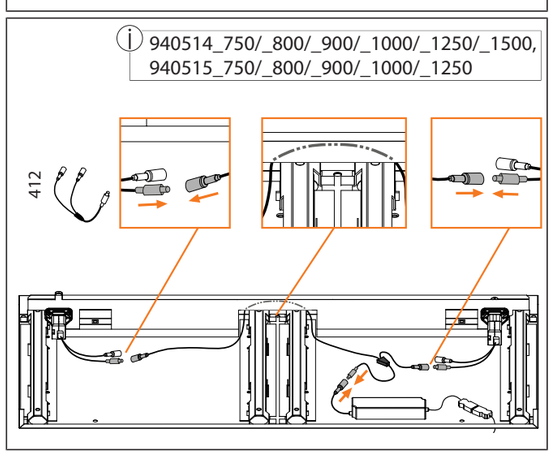

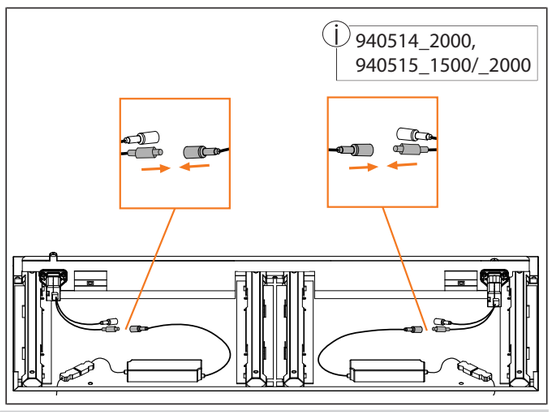

C

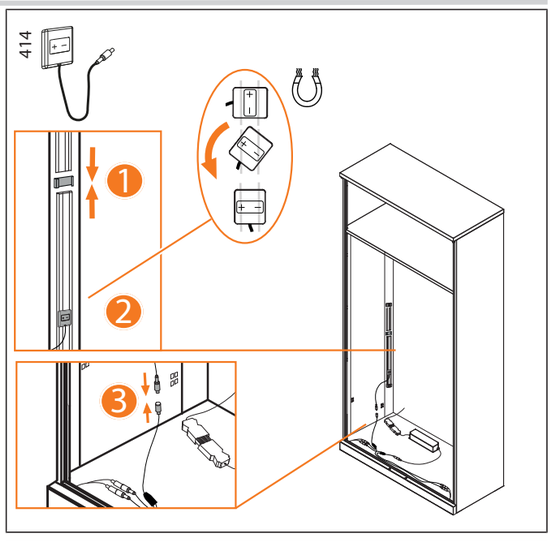

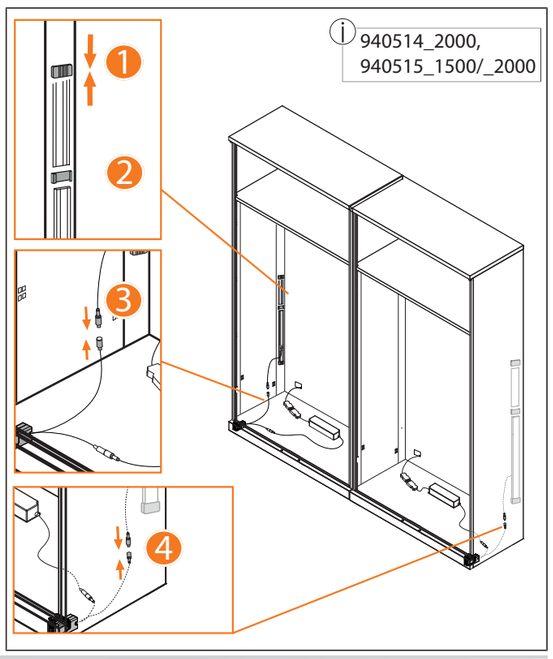

D

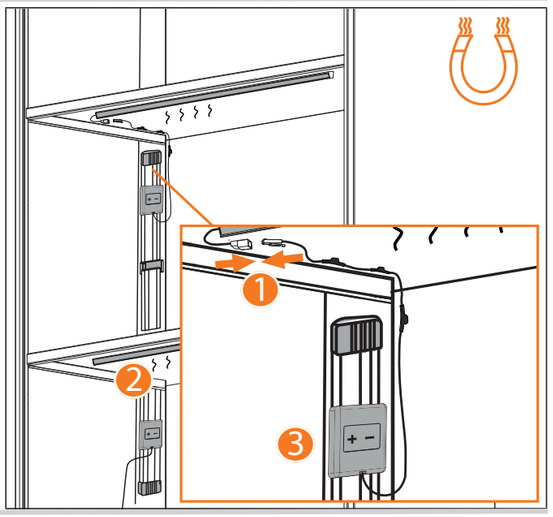

E

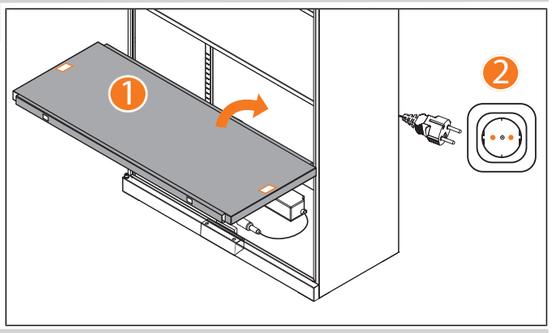

de Beleuchtungs-Set Extended für GridLine Schränke mit Schiebetüren

1. Allgemeine Hinweise

Bedienungsanleitung lesen, beachten, für späteres Nachschlagen aufbewahren und jederzeit verfügbar halten.

2. Sicherheit

2.1 GRUNDLEGENDE SICHERHEITSHINWEISE

Flüssigkeiten und Kondensationsfeuchtigkeit
Systemdefekt, Stromschlag- und Brandgefahr durch Kontakt mit Flüssigkeiten oder Kondensationsfeuchtigkeit in stromführenden Komponenten.

» Nach Temperaturschwankungen der Umgebung, Schaltnetzteil erst mit Stromnetz verbinden, wenn Kondenswasser verdunstet ist.
» Flüssigkeiten nicht in Nähe von stromführenden Komponenten lagern.
» Bei Eindringen von Flüssigkeiten, Schaltnetzteil unmittelbar vom Stromnetz trennen.
» Nicht in nasser oder feuchter Umgebung verwenden.
» Stromführende Komponenten nicht mit feuchten oder nassen Händen bedienen, ein- oder ausstecken.

2.2 BESTIMMUNGSGEMÄSSE VERWENDUNG

- LED-Leuchte zur Montage in GridLine Schiebetürschränken unterhalb Fachböden und Schrankdecke.
- Ausleuchtung bei Öffnen des Schrankes durch optional montierbaren Schalter.
- Leuchtdioden nicht austauschbar.
- Für den industriellen Gebrauch.
- Zur Verwendung im Innenbereich.
- Steckertyp F zur Verwendung im 230 Volt-Stromnetz. Passendes Anschlusskabel Nr. 928640 für andere Steckdosen bestellen.

2.3 SACHWIDRIGER EINSATZ

- Bei LED-Leuchtenlänge 570 mm nicht mehr als 9 LED-Leuchten an Schaltnetzteil anschließen.
- Bei LED-Leuchtenlänge 870 mm nicht mehr als 6 LED-Leuchten an Schaltnetzteil anschließen.
- Keiner starken Hitze, direkter Sonnenbestrahlung, offenem Feuer oder Flüssigkeiten aussetzen.
- Nicht in explosionsgefährdeten Bereichen verwenden.
- Nicht in Bereichen mit hohem Staubanteil, brennbaren Gasen, Dämpfen oder Lösungsmitteln verwenden.
- Keine eigenmächtigen Umbauten und Modifizierungen tätigen.
- Keine anderen Komponenten mit Schaltnetzteil betreiben.
- Nicht in tropischem Klima verwenden.
- Nicht verwenden, wenn Schaltnetzteil, LED-Leuchte oder Kabel beschädigt sind.
- Kabel nicht quetschen oder durch scharfe Kanten beschädigen. Keine Gegenstände darauf ablegen und nicht darauf treten.

2.4 WEITERFÜHRENDE INFORMATIONEN

Bedienungsanleitung des jeweiligen Schrankes beachten.

3. Montagehinweise

ⓘ Vor Beginn aller Montage- u. Reinigungsarbeiten, Schaltnetzteil vom Stromnetz trennen. Montage gemäß Abbildungen.

3.1 SCHALTNETZTEIL

A

ⓘ Netzstecker nach Montage aller Komponenten mit Stromnetz verbinden.

- Abdeckkappe entfernen und vorgestanzte Lochung ❷ mit Schraubendreher aus Abdeckkappe herausdrücken.

3.2 SCHALTER

B

ⓘ Für Dauerbeleuchtung, Schaltermontage nicht berücksichtigen.

- Montageflansche ❶ ausrichten und auf Schalter (546) aufstecken. Schalter im Schrankinneren positionieren ❷ und verschrauben. ❸ Pfeilmarkierung beachten.
- Mit Netzteil verbinden, Schranktyp beachten.

3.3 STROMFÜHRUNGSSCHIENE

C

ⓘ Stromführungsschiene zur magnetischen Befestigung. Montage ohne Werkzeug.

- Bei Schränken Höhe 1500 mm und 2000 mm Verbindungsstück (541) zum Verbinden der Stromführungsschienen verwenden.
- Kontaktstecker (414) im unteren Teil auf Stromführungsschiene (545) positionieren ❹.

3.4 LED-LEUCHTEN

D

ⓘ LED-Leuchten zur magnetischen Befestigung. Montage ohne Werkzeug.

- Jede LED-Leuchte (530) mit je einem Kontaktstecker (416) verbinden ❶.
- LED-Leuchten (530) mit Abstrahlwinkel nach innen gerichtet unter jeden Fachboden und Schrankdecke verlegen ❷.
- Auf identische Polung der Kontaktstecker (416) achten ❸.

3.5 ABSCHLIESSENDE INSTALLATION

E

- Entnommenen Fachboden ❶ mit Lochung nach vorne wieder einsetzen, Netzstecker (640) mit Stromnetz verbinden ❷.

4. Reinigung

Schaltnetzteil vor Reinigung von Stromnetz trennen. Verunreinigungen mit sauberem, weichem und trockenem Tuch entfernen. Keine chemischen, alkoholischen oder lösemittelhaltigen Reinigungsmittel verwenden.

5. Lagerung

Nicht in Nähe von ätzenden, aggressiven, chemischen Substanzen, Lösungsmitteln, Feuchtigkeit und Schmutz lagern.

6. Technische Daten

6.1 LED-LEUCHTEN

940513, 940514, 940515					
Eingangsspannung	24 V				
Energieeffizienzklasse	A+				
Farbtemperatur	6000 K				
Farbwiedergabeindex	80				
Schutzklasse	IP43				
Umgebungstemperatur	-5°C bis +40 °C				
940513	**750/800**	**900**	**1000/1250**	**1500**	**2000**
Leistungsaufnahme*	18 W	27 W	27 W	35 W	52 W
Lichtstrom*	1350 lm	2020 lm	2020 lm	2700 lm	4050 lm
Eingangsstrom	0,35 A	0,35 A	0,35 A	0,35 A	0,35 A
Leistung	8,5 W	8,5 W	8,5 W	8,5 W	8,5 W
940514	**750/800**	**900**	**1000/1250**	**1500**	**2000**
Leistungsaufnahme*	24 W	34 W	34 W	45 W	67 W
Lichtstrom*	1730 lm	2620 lm	2620 lm	3490 lm	5240 lm
Eingangsstrom	0,23 A	0,23 A	0,23 A	0,23 A	0,23 A
Leistung	5,5 W	5,5 W	5,5 W	5,5 W	5,5 W
940515	**750/800**	**900**	**1000/1250**	**1500**	**2000**
Leistungsaufnahme*	34 W	52 W	52 W	68 W	104 W
Lichtstrom*	1350 lm	2020 lm	2020 lm	5400 lm	8100 lm
Eingangsstrom	0,35 A	0,35 A	0,35 A	0,35 A	0,35 A
Leistung	8,5 W	8,5 W	8,5 W	8,5 W	8,5 W

*Gültig für Gesamtsystem

6.2 SCHALTNETZTEIL

Modell: MEAN WELL LPF-60-24. Schaltnetzteil gegen Kurzschluss, Überlast, Überspannung und Überhitzung gesichert.

Allgemein	
Temperatur Arbeitsumgebung	-40 °C bis +80 °C
Luftfeuchtigkeit	20 % bis 95 %
Abmessungen (L × B × H)	162,5 mm × 43 mm × 32 mm
Gewicht	0,45 kg
Schutzklasse	IP67
Ausgang	
Spannung (DC)	24 V
Nennstrom	2,5 A
Nennleistung	60 W
Eingang	
Spannung	90 V-AC bis 305 V-AC, 127 V-DC bis 431 V-DC

7. Recycling und Entsorgung

LED-Leuchten und Schaltnetzteil nicht im Hausmüll entsorgen.
Die landesspezifischen Vorschriften für Entsorgung sind anzuwenden. Verbraucher sind verpflichtet, LED-Leuchte und Schaltnetzteil zu einer geeigneten Sammelstelle zu bringen.

Schaltnetzteil kann unentgeltlich bei Hoffmann Supply Chain GmbH, Franz-Hoffmann-Str. 3, 90431 Nürnberg, Deutschland, zurückgegeben werden.

en Extended lighting kit for GridLine cabinets with sliding doors

1. General instructions

Read the instructions for use, follow them and keep them available for later reference.

2. Safety

2.1 ESSENTIAL SAFETY INSTRUCTIONS

Liquids and condensation moisture
System defects, risk of electric shock and fire due to contact with liquids and condensation moisture in electrically live components.

» After there have been fluctuations in the ambient temperature, do not connect the switched-mode power supply unit to the mains power supply until any condensed water has evaporated.
» Do not store liquids in the vicinity of electrically live components.
» In the event of penetration by water, immediately disconnect the switched-mode power supply unit from the mains power supply.
» Not for use in a wet or moist environment.
» Do not operate, plug in or withdraw electrically live components with wet or moist hands.

2.2 INTENDED USE

- LED lighting for installation in GridLine sliding-door cabinets underneath storage shelves and underneath the tops of cabinets.
- An optional switch available for installation; this switches the lighting on when the cabinet is opened.
- The LEDs are not replaceable.
- For industrial use.
- For use indoors.
- Plug type F for connection to the 230 Volt mains power supply. Order a suitable connecting cable No. 928640 as necessary to suit other sockets.

2.3 REASONABLY FORESEEABLE MISUSE

- If the LED lighting strip is 570 mm long, do not connect more than 9 LED lamps to the switched-mode power supply unit.
- If the LED lighting strip is 870 mm long, do not connect more than 6 LED lamps to the switched-mode power supply unit.
- Not for use where there is exposure to intense heat, direct sunlight, naked flames or liquids.
- Do not use in potentially explosive atmospheres.
- Not for use in areas where high concentrations of dust, flammable gases, vapours or solvents are present.
- Do not make any unauthorised changes or modifications.
- Do not connect any other components to the switched-mode power supply unit.
- Not for use under tropical climatic conditions.
- Not for use if the switched-mode power supply unit, LED lamps or cable are damaged.
- Do not crush the cable or expose it to damage by sharp edges. Do not place any objects on it, nor walk on it.

2.4 FURTHER INFORMATION

Comply with the operating instructions for the respective cabinet.

3. Installation instructions

ⓘ Before starting any installation or cleaning work, disconnect the switched-mode power supply unit from the mains power supply. Perform illustration as shown in the illustrations.

3.1 SWITCHED-MODE POWER SUPPLY UNIT

A

ⓘ After all the components have been installed, plug the power plug into the mains power supply.

- Remove the cover flap and use a screwdriver to press out the cable entry hole ❷.

3.2 SWITCH

B

ⓘ If the lighting is to be on continuously there is no need to install the switch.

- Align the installation flange ❶ and plug it on to the switch (546). Position the switch within the cabinet ❷ and attach it with screws. ❸ Align it with the arrow marks.
- Connect it to the correct power supply unit for the type of cabinet.

3.3 CONDUCTOR RAIL

C

ⓘ Conductor rail for magnetic attachment. No tools required for installation.

- For cabinets 1500 mm and 2000 mm tall, use a connector (541) to connect the conductor rails.
- Position the contact connector (414) in the lower part of the conductor rail (545) ❹.

3.4 LED LAMPS

D

ⓘ LED lamps for magnetic attachment. No tools required for installation.

- Connect each LED lamp (530) to a contact connector (416) ❶.
- Arrange the LED lamps (530) underneath each storage shelf and underneath the top of the cabinet, with the beam angle aligned inwards ❷.
- Make sure the polarity of the contact connectors (416) is the same in each case ❸.

3.5 COMPLETION OF INSTALLATION

E

- Reinsert the storage shelf that had been removed ❶ with the holes at the front; plug the power plug (640) into the mains power supply ❷.

4. Cleaning

Before cleaning the system, disconnect the power supply unit from the mains power supply. Remove dirt using a soft clean dry cloth. Do not use any chemical, alcohol or solvent-based cleaning agents.

5. Storage

Do not store close to corrosive or aggressive chemical substances, solvents, moisture or dirt.

6. Technical data

6.1 LED LAMPS

940513, 940514, 940515					
Input voltage	24 V				
Energy efficiency class	A+				
Colour temperature	6000 K				
Colour reproduction index	80				
Protection class	IP43				
Ambient temperature	-5 °C to +40 °C				
940513	**750/800**	**900**	**1000/1250**	**1500**	**2000**
Power consumption*	18 W	27 W	27 W	35 W	52 W
Lighting intensity*	1350 lm	2020 lm	2020 lm	2700 lm	4050 lm
Input current	0.35 A	0.35 A	0.35 A	0.35 A	0.35 A
Power	8.5 W	8.5 W	8.5 W	8.5 W	8.5 W
940514	**750/800**	**900**	**1000/1250**	**1500**	**2000**
Power consumption*	24 W	34 W	34 W	45 W	67 W
Lighting intensity*	1730 lm	2620 lm	2620 lm	3490 lm	5240 lm
Input current	0.23 A	0.23 A	0.23 A	0.23 A	0.23 A
Power	5.5 W	5.5 W	5.5 W	5.5 W	5.5 W
940515	**750/800**	**900**	**1000/1250**	**1500**	**2000**
Power consumption*	34 W	52 W	52 W	68 W	104 W
Lighting intensity*	1350 lm	2020 lm	2020 lm	5400 lm	8100 lm
Input current	0.35 A	0.35 A	0.35 A	0.35 A	0.35 A
Power	8.5 W	8.5 W	8.5 W	8.5 W	8.5 W

*Applicable to the entire system

6.2 SWITCHED-MODE POWER SUPPLY UNIT

Model: MEAN WELL LPF-60-24. Switched-mode power supply unit protected against short circuits, overload, overvoltage and overheating.

General	
Ambient temperature range	-40 °C to +80 °C
Atmospheric humidity	20 % to 95 %
Dimensions (L × W × H)	162.5 mm × 43 mm × 32 mm
Weight	0.45 kg
Protection class	IP67
Output	
Voltage (DC)	24 V
Rated current	2.5 A
Rated power	60 W
Input	
Voltage	90 V-AC to 305 V-AC, 127 V-DC to 431 V-DC

7. Recycling and disposal

Do not dispose of LED lamps and switched-mode power supply units in domestic waste.
Comply with the national regulations for disposal. Users have an obligation to take LED lamps and switched-mode power supply units to a collection point.

Switched-mode power supply units can be returned free of charge to Hoffmann Supply Chain GmbH, Franz-Hoffmann-Str. 3, 90431 Nuremberg, Germany.

cs Sada osvětlení Extended pro skříně s posuvnými dveřmi GridLine

1. Obecné pokyny

Návod k obsluze si přečtěte, dodržujte ho, uschovejte pro pozdější použití a mějte ho vždy po ruce.

2. Bezpečnost

2.1 ZÁKLADNÍ BEZPEČNOSTNÍ POKYNY

Tekutiny a kondenzační vlhkost
Při kontaktu s tekutinami nebo kondenzační vlhkostí v součástech vedoucích el. proud hrozí defekt systému, nebezpečí úderu el. proudem a požáru.
» Po kolísání teploty okolí se smí spínaný zdroj připojit k elektrické síti až po odpaření kondenzátu.
» Tekutiny neskladujte v blízkosti součástí vedoucích el. proud.
» V případě vniknutí tekutin ihned odpojte spínaný zdroj od el. sítě.
» Nepoužívejte v mokrém nebo ve vlhkém prostředí.
» Součásti vedoucích el. proud neobsluhujte, nepřipojujte a neodpojujte mokrýma nebo vlhkýma rukama.

2.2 STANOVENÉ POUŽITÍ

- LED svítilna k montáži do skříní s posuvnými dveřmi GridLine pod police a strop skříně.
- Osvětlení skříně při otevření díky volitelně instalovanému spínači.
- Světelné diody nelze měnit.
- Pro průmyslové použití.
- K použití ve vnitřním prostředí.
- Typ zástrčky F k použití v síti 230 Voltů. Objednejte vhodný připojovací kabel č. 928640 pro jiné zásuvky.

2.3 NESPRÁVNÉ POUŽITÍ

- Při délce LED svítilny 570 mm ke spínanému zdroji nepřipojujte více než 9 LED svítilen.
- Při délce LED svítilny 870 mm ke spínanému zdroji nepřipojujte více než 6 LED svítilen.
- Nevystavujte působení silného tepla, přímého slunečního záření, otevřeného ohně nebo tekutin.
- Nepoužívejte v místech s nebezpečím výbuchu.
- Nepoužívejte v oblastech s vysokým podílem prachu, hořlavých plynů, par nebo rozpouštědel.
- Neprovádějte samovolné přestavby a modifikace.
- Se spínaným zdrojem neprovozujte žádné jiné součásti.
- Nepoužívejte v tropickém prostředí.
- Nepoužívejte v případě poškození spínaného zdroje, LED svítilny nebo kabelu.
- Kabel nestlačujte a zabraňte poškození ostrými hranami. Nepokládejte na něj předměty a nestoupejte na něj.

2.4 DALŠÍ INFORMACE

Dodržujte návod k použití příslušné skříně.

3. Montážní pokyny

ⓘ Před počátkem montáže a čištění odpojte spínaný zdroj od el. sítě. Montáž podle vyobrazení.

3.1 SPÍNANÝ ZDROJ

📷 A

ⓘ Po montáži všech součástí připojte síťovou zástrčku k elektrické síti.

- Odstraňte krytku a předlisované děrování ❷ vytlačte šroubovákem z krytky.

3.2 SPÍNAČ

📷 B

ⓘ Pro trvalé osvětlení není nutné zohlednit montáž spínače.

- Vyrovnejte montážní přírubu ❶ a nasaďte ji na spínač (546). Spínač polohujte do vnitřku skříně ❷ a přišroubujte. ❸ Respektujte označení šipkou.
- Spojte jej se síťovým napáječem, zohledněte typ skříně.

3.3 LIŠTA VEDOUCÍ PROUD

📷 C

ⓘ Lišta vedoucí proud pro magnetické upevnění. Montáž bez nářadí.

- U skříní s velikostí 1500 mm a 2000 mm použijte ke spojení lišt vedoucích proud spojovací kus (541).
- Kontaktní konektor (414) umístěte ve spodní části na liště vedoucí proud (545) ❹.

3.4 LED SVÍTILNY

📷 D

ⓘ LED svítilny *k magnetickému upevnění. Montáž bez nářadí.*

- Každou LED svítilnu (530) spojte vždy s jedním kontaktním konektorem (416) ❶.
- LED svítilny (530) s úhlem vyzařování směrem dovnitř umístěte pod každou poici a strop skříně ❷.
- Dbejte na stejné pólování kontaktních konektorů (416) ❸.

3.5 KONEČNÁ INSTALACE

📷 E

- Vyjmutou polici ❶ opět vložte děrováním směrem dopředu, spojte síťovou zástrčku (640) s el. sítí ❷.

4. Čištění

Spínaný zdroj před čištěním odpojte od el. sítě. Nečistoty odstraňte čistým, měkkým a suchým hadříkem. Nepoužívejte chemické čisticí prostředky, čisticí prostředky obsahující alkohol nebo rozpouštědla.

5. Skladování

Neskladujte v blízkosti žíravin, agresivních, chemických substancí, rozpouštědel, vlhkosti a nečistot.

6. Technické údaje

6.1 LED SVÍTILNY

940513, 940514, 940515					
Vstupní napětí	24 V				
Třída energetické účinnosti	A+				
Teplota barvy	6000 K				
Index reprodukce barev	80				
Třída ochrany	IP43				
Teplota okolí	-5°C až +40 °C				
940513	**750/800**	**900**	**1000/1250**	**1500**	**2000**
Příkon*	18 W	27 W	27 W	35 W	52 W
Světelný proud*	1350 lm	2020 lm	2020 lm	2700 lm	4050 lm
Vstupní proud	0,35 A	0,35 A	0,35 A	0,35 A	0,35 A
Výkon	8,5 W	8,5 W	8,5 W	8,5 W	8,5 W
940514	**750/800**	**900**	**1000/1250**	**1500**	**2000**
Příkon*	24 W	34 W	34 W	45 W	67 W
Světelný proud*	1730 lm	2620 lm	2620 lm	3490 lm	5240 lm
Vstupní proud	0,23 A	0,23 A	0,23 A	0,23 A	0,23 A
Výkon	5,5 W	5,5 W	5,5 W	5,5 W	5,5 W
940515	**750/800**	**900**	**1000/1250**	**1500**	**2000**
Příkon*	34 W	52 W	52 W	68 W	104 W
Světelný proud*	1350 lm	2020 lm	2020 lm	5400 lm	8100 lm
Vstupní proud	0,35 A	0,35 A	0,35 A	0,35 A	0,35 A
Výkon	8,5 W	8,5 W	8,5 W	8,5 W	8,5 W

*Platné pro celý systém

6.2 SPÍNANÝ ZDROJ

Model: MEAN WELL LPF-60-24. Spínaný zdroj je chráněný proti zkratu, přetížení, přepětí a přehřátí.

Všeobecně	
Teplota pracovního prostředí	-40 °C až +80 °C
Vlhkost vzduchu	20 % až 95 %
Rozměry (D × Š × V)	162,5 mm × 43 mm × 32 mm
Hmotnost	0,45 kg
Třída ochrany	IP67
Výstup	
Napětí (DC)	24 V
Jmenovitý proud	2,5 A
Jmenovitý výkon	60 W
Vstup	
Napětí	90 V-AC až 305 V-AC, 127 V-DC až 431 V-DC

7. Recyklace a likvidace

LED svítilny a spínaný zdroj nelikvidujte v odpadu z domácnosti. Při likvidaci dodržujte předpisy specifické pro danou zemi. Spotřebitelé jsou povinni, LED svítilnu a spínaný zdroj odevzdat na vhodném sběrném místě.

Spínaný zdroj lze bezplatně vrátit společnosti Hoffmann Supply Chain GmbH, Franz-Hoffmann-Str. 3, 90431 Nürnberg, Německo.

da Belysningssæt Extended til GridLine-skabe med skydelåger

1. Generelle henvisninger

Læs og følg betjeningsvejledningen. Opbevar den og hold den altid tilgængelig til senere brug.

2. Sikkerhed

2.1 GRUNDLÆGGENDE SIKKERHEDSANVISNINGER

Væsker og kondensationsvand
Fare for systemdefekt, stød og brand, hvis strømførende komponenter kommer i kontakt med væsker eller kondensationsvand.
» Efter temperatursvingninger i omgivelserne, må strømforsyningsenheden først forbindes med elnettet, når kondensvandet er fordampet.
» Der må ikke opbevares væsker i nærheden af strømførende komponenter.
» Ved indtrængning af væske skal strømforsyningsenheden straks kobles fra elnettet.
» Må ikke anvendes i våde eller fugtige omgivelser.
» Strømførende komponenter må ikke betjenes, tilkobles eller frakobles med fugtige eller våde hænder.

2.2 BESTEMMELSESMÆSSIG ANVENDELSE

- LED-lampe til montering i GridLine-skabe med skydelåger under hylder og skabsloft.
- Belysning ved åbning af skabet vha. kontakt, der kan monteres valgfrit.
- Lysdioderne kan ikke udskiftes.
- Til industriel anvendelse.
- Til indendørs anvendelse.
- Stiktype F til anvendelse i elnet med 230 Volt. Bestil passende tilslutningskabel nr. 928640 til andre stikkontakter.

2.3 UKORREKT ANVENDELSE

- Ved en LED-lampelængde på 570 mm må der ikke tilsluttes flere end 9 LED-lamper til strømforsyningsenheden.
- Ved en LED-lampelængde på 870 mm må der ikke tilsluttes flere end 6 LED-lamper til strømforsyningsenheden.
- Må ikke udsættes for stærk varme, direkte sollys, åben ild eller væsker.
- Må ikke anvendes i områder med eksplosionsfare.
- Må ikke bruges på områder med meget støv, brændbare gasser, dampe eller opløsningsmidler.
- Der må ikke gennemføres egne ændringer eller modifikationer.
- Der må ikke drives andre komponenter med strømforsyningsenheden.
- Må ikke anvendes i tropisk klima.
- Må ikke anvendes, hvis strømforsyningsenheden, LED-lampen eller kablet er beskadiget.
- Kablet må ikke klemmes eller beskadiges af skarpe kanter. Der må ikke placeres genstande eller trædes på kablet.

2.4 YDERLIGERE OPLYSNINGER

Overhold betjeningsvejledningen til det pågældende skab.

3. Monteringsanvisninger

ⓘ Før påbegyndelse af monterings- og rengøringsopgaver, skal strømforsyningsenheden kobles fra elnettet. Monteringen udføres iht. illustrationerne.

3.1 STRØMFORSYNINGSENHED

📷 A

ⓘ Forbind netstikket med elnettet efter montering af alle komponenter.

- Fjern dækkappen, og tryk udstansningen ❷ ud af dækkappen med en skruetrækker.

3.2 KONTAKT

📷 B

ⓘ Til konstant belysning er det ikke nødvendigt at montere en kontakt.

- Justér monteringsflangen ❶, og sæt den på kontakten (546). Placér kontakten indvendigt i skabet ❷, og skru den fast. Vær opmærksom på ❸ pilemarkeringen.
- Forbind med strømforsyningen. Vær opmærksom på skabstypen.

3.3 STRØMSKINNE

📷 C

ⓘ Strømskinne til magnetisk fastgørelse. Montering uden værktøj.

- Ved skabe med en højde på mellem 1500 mm og 2000 mm skal der anvendes et forbindelsesstykke (541) til at forbinde strømskinnerne.
- Placér kontaktstikket (414) i den nederste del af strømskinnen (545) ❹.

3.4 LED-LAMPER

📷 D

ⓘ LED-lamper til magnetisk fastgørelse. Montering uden værktøj.

- Forbind hver enkelt LED-lampe (530) med ét kontaktstik (416) ❶.
- Placér LED-lamperne (530) med strålingsvinklen rettet indad under hver enkelt hylde og under loftet ❷.
- Sørg for, at kontaktstikkene (416) har samme polaritet ❸.

3.5 AFSLUTTENDE INSTALLATION

📷 E

- Sæt de hylder, der blev fjernet tidligere, ❶ ind igen med udstansningen foran, og forbind netstikket (640) med elnettet ❷.

4. Rengøring

Kobl strømforsyningsenheden fra elnettet, før rengøring. Fjern snavs med en ren, blød og tør klud. Der må ikke anvendes kemiske, alkoholholdige eller løsemiddelholdige rengøringsmidler.

5. Opbevaring

Må ikke opbevares i nærheden af ætsende, aggressive eller kemiske stoffer, opløsningsmidler, fugt og snavs.

6. Tekniske data

6.1 LED-LAMPER

940513, 940514, 940515					
Indgangsspænding	24 V				
Energieffektivitetsklasse	A+				
Farvetemperatur	6000 K				
Farvegengivelsesindeks	80				
Beskyttelsesklasse	IP43				
Omgivelsestemperatur	-5°C til +40 °C				
940513	**750/800**	**900**	**1000/1250**	**1500**	**2000**
Effektforbrug*	18 W	27 W	27 W	35 W	52 W
Lysstrøm*	1350 lm	2020 lm	2020 lm	2700 lm	4050 lm
Indgangsstrøm	0,35 A	0,35 A	0,35 A	0,35 A	0,35 A
Effekt	8,5 W	8,5 W	8,5 W	8,5 W	8,5 W
940514	**750/800**	**900**	**1000/1250**	**1500**	**2000**
Effektforbrug*	24 W	34 W	34 W	45 W	67 W
Lysstrøm*	1730 lm	2620 lm	2620 lm	3490 lm	5240 lm
Indgangsstrøm	0,23 A	0,23 A	0,23 A	0,23 A	0,23 A
Effekt	5,5 W	5,5 W	5,5 W	5,5 W	5,5 W
940515	**750/800**	**900**	**1000/1250**	**1500**	**2000**
Effektforbrug*	34 W	52 W	52 W	68 W	104 W
Lysstrøm*	1350 lm	2020 lm	2020 lm	5400 lm	8100 lm
Indgangsstrøm	0,35 A	0,35 A	0,35 A	0,35 A	0,35 A
Effekt	8,5 W	8,5 W	8,5 W	8,5 W	8,5 W

*Gælder for det komplette system

6.2 STRØMFORSYNINGSENHED

Model: MEAN WELL LPF-60-24. Strømforsyningsenheden er beskyttet mod kortslutning, overbelastning, overspænding og overophedning.

Generelt	
Temperatur, arbejdsomgivelser	-40 °C til +80 °C
Luftfugtighed	20 % til 95 %
Mål (L × B × H)	162,5 mm × 43 mm × 32 mm
Vægt	0,45 kg
Beskyttelsesklasse	IP67
Udgang	
Spænding (DC)	24 V
Nominel strøm	2,5 A
Nominel effekt	60 W
Indgang	
Spænding	90 V-AC til 305 V-AC, 127 V-DC til 431 V-DC

7. Genbrug og bortskaffelse

LED-lamperne og strømforsyningsenheden må ikke bortskaffes med husholdningsaffald.
De nationale forskrifter for bortskaffelse skal overholdes. Forbrugere er forpligtede til at aflevere LED-lampen og strømforsyningsenheden på et egnet indsamlingssted.

Strømforsyningsenheden kan gives gratis tilbage hos Hoffmann Supply Chain GmbH, Franz-Hoffmann-Str. 3, 90431 Nürnberg, Tyskland.

es Juego de iluminación ampliado para armarios con puertas correderas GridLine

1. Indicaciones generales

Lea, observe y conserve el manual de instrucciones de uso para consultas posteriores, y téngalo siempre a mano.

2. Seguridad

2.1 INDICACIONES DE SEGURIDAD

Líquidos y humedad de condensación
Avería del sistema, peligro de electrocución y de incendio por contacto con líquidos o humedad de condensación en componentes conductores de la corriente.
» Después de variaciones de la temperatura del entorno no conectar la fuente de alimentación conmutada a la red de corriente hasta que se haya evaporado el agua de condensación.
» No almacenar líquidos en las proximidades de componentes conductores de la corriente.
» En caso de entrada de líquidos desconectar inmediatamente de la red de corriente la fuente de alimentación conmutada.
» No utilizar en un entorno mojado o húmedo.
» No manejar, enchufar o desenchufar componentes conductores de la corriente con las manos húmedas o mojadas.

2.2 USO CONFORME A LO PREVISTO

- Lámpara LED para el montaje en armarios de puertas corredizas GridLine por debajo de los estantes y la cubierta del armario.
- Iluminación al abrirse el armario mediante interruptor que se puede montar opcionalmente.
- Diodos luminosos no intercambiables.
- Para el uso industrial.
- Para el empleo en interiores.
- Tipo de conector F para el empleo en una red de corriente de 230 voltios. Pedir cable de conexión adecuado n.º 928640 para otras tomas de corriente.

2.3 UTILIZACIÓN INDEBIDA

- Con una longitud de lámpara LED de 570 mm no conectar más de 9 LED a la fuente de alimentación conmutada.
- Con una longitud de lámpara LED de 870 mm no conectar más de 6 LED a la fuente de alimentación conmutada.
- Evitar la exposición a calor intenso, radiación solar directa, llamas abiertas o líquidos.
- No la utilice en zonas con riesgo de explosión.
- No utilizar en zonas con contenido de polvo elevado, gases, vapores o disolventes combustibles.
- No realizar modificaciones arbitrarias.
- No hacer funcionar otros componentes con la fuente de alimentación conmutada.
- No utilizar en clima tropical.
- No utilizar si la fuente de alimentación conmutada, la lámpara LED o el cable están defectuosos.
- No aplastar el cable ni dañarlo por cantos afilados. No colocar encima objetos ni pisar por encima.

2.4 INFORMACIÓN SECUNDARIA

Tener en cuenta el manual de instrucciones de cada armario.

3. Indicaciones para el montaje

ⓘ Antes de empezar cualquier trabajo de montaje o de limpieza desconectar de la red de corriente la fuente de alimentación conmutada. Montaje según las ilustraciones.

3.1 FUENTE DE ALIMENTACIÓN CONMUTADA

📷 A

ⓘ Conectar el enchufe a la red de corriente después de montar todos los componentes.

- Retirar el capuchón de cubierta y desprender la perforación precortada del capuchón ❷ presionando con un destornillador.

3.2 INTERRUPTOR

📷 B

ⓘ Para la iluminación continua no tener en cuenta el montaje del interruptor.

- Alinear las bridas de montaje ❶ y enchufarlas al interruptor (546). Posicionar el interruptor en el interior del armario ❷ y atornillar. ❸ Tener en cuenta las marcas en forma de flecha.
- Conectar con la fuente de alimentación, tener en cuenta el tipo de armario.

3.3 BARRA COLECTORA

📷 C

ⓘ Riel de paso de corriente para fijación magnética. Montaje sin herramienta.

- En armarios de 1500 mm y 2000 mm de altura utilizar la pieza de unión (541) para unir los rieles de paso de corriente.
- Posicionar el enchufe de contacto (414) en la parte inferior sobre el riel de paso de corriente (545) ❹.

3.4 LÁMPARAS LED

📷 D

ⓘ Lámparas LED para fijación magnética. Montaje sin herramienta.

- Conectar cada lámpara LED (530) con un enchufe de contacto (416) ❶.
- Colocar las lámparas LED (530) con ángulo de emisión orientado hacia dentro debajo de cada estante y cubierta de armario ❷.
- Tener cuidado de que la polaridad de los enchufes de contacto (416) sea la misma ❸.

3.5 INSTALACIÓN FINAL

📷 E

- Volver a colocar el estante retirado ❶ con la perforación hacia delante, conectar el enchufe (640) a la red de corriente ❷.

4. Limpieza

Desconectar de la red de corriente la fuente de alimentación conmutada antes de la limpieza. Eliminar la suciedad con un paño limpio, suave y seco. No utilizar productos de limpieza químicos, alcohólicos o que contengan disolventes.

5. Almacenamiento

No almacenar en la proximidad de sustancias corrosivas, agresivas, químicas, disolventes, humedad o suciedad.

6. Especificaciones técnicas

6.1 LÁMPARAS LED

940513, 940514, 940515					
Tensión de entrada	24 V				
Clase de eficiencia energética	A+				
Temperatura de color	6000 K				
Índice de reproducción del color	80				
Nivel de protección	IP43				
Temperatura ambiente	de -5 °C a +40 °C				
940513	**750/800**	**900**	**1000/1250**	**1500**	**2000**
Consumo de potencia*	18 W	27 W	27 W	35 W	52 W
Corriente de alumbrado*	1350 lm	2020 lm	2020 lm	2700 lm	4050 lm
Corriente de entrada	0,35 A	0,35 A	0,35 A	0,35 A	0,35 A
Potencia	8,5 W	8,5 W	8,5 W	8,5 W	8,5 W
940514	**750/800**	**900**	**1000/1250**	**1500**	**2000**
Consumo de potencia*	24 W	34 W	34 W	45 W	67 W
Corriente de alumbrado*	1730 lm	2620 lm	2620 lm	3490 lm	5240 lm
Corriente de entrada	0,23 A	0,23 A	0,23 A	0,23 A	0,23 A
Potencia	5,5 W	5,5 W	5,5 W	5,5 W	5,5 W
940515	**750/800**	**900**	**1000/1250**	**1500**	**2000**
Consumo de potencia*	34 W	52 W	52 W	68 W	104 W
Corriente de alumbrado*	1350 lm	2020 lm	2020 lm	5400 lm	8100 lm
Corriente de entrada	0,35 A	0,35 A	0,35 A	0,35 A	0,35 A
Potencia	8,5 W	8,5 W	8,5 W	8,5 W	8,5 W

*Válido para sistema completo

6.2 FUENTE DE ALIMENTACIÓN CONMUTADA

Modelo: MEAN WELL LPF-60-24. Fuente de alimentación conmutada protegida contra cortocircuito, sobrecarga, sobretensión y sobrecalentamiento.

General	
Temperatura del entorno de uso	de -40 °C a +80 °C
Humedad del aire	de 20 % a 95 %
Dimensiones (L × Anch × Alt)	162,5 mm × 43 mm × 32 mm
Peso	0,45 kg
Nivel de protección	IP67
Salida	
Tensión (CC)	24 V
Corriente nominal	2,5 A
Potencia nominal	60 W
Entrada	
Tensión	de 90 V CA a 305 V CA, de 127 V CC a 431 V CC

7. Reciclaje y eliminación

No eliminar las lámparas LED ni la fuente de alimentación conmutada en la basura doméstica.
Para la eliminación se han de aplicar las normas específicas de cada país. Los consumidores tienen la obligación de llevar la lámpara LED y la fuente de alimentación conmutada a un punto de recogida adecuado.

La fuente de alimentación se puede devolver de forma gratuita a Hoffmann Supply Chain GmbH, Franz-Hoffmann-Str. 3, 90431 Nürnberg, Alemania.

fi Extended valaisinsarja GridLine liukuovikaappeihin

1. Yleisiä ohjeita

Lue käyttöohje, noudata siinä mainittuja ohjeita, säilytä myöhempää tarvetta varten ja aina helposti saatavilla.

2. Turvallisuus

2.1 TÄRKEÄT TURVALLISUUSOHJEET

Nesteet ja kondensaatiokosteus
Järjestelmävian, sähköiskun ja tulipalon vaara kosketuksessa nesteisiin tai kondensaatiokosteuden kerääntyessä sähköosiin.
» Yhdistä teholähde ympäristön lämpötilavaihtelujen jälkeen sähköverkkoon vasta sitten, kun kondenssivesi on haihtunut.
» Älä säilytä nesteitä virtaa johtavien osien lähellä.
» Irrota teholähde heti verkkovirrasta, kun nesteitä on päässyt sisään.
» Älä käytä märässä tai kosteassa ympäristössä.
» Älä käytä, liitä tai irrota virtaa johtavia osia kosteilla tai märillä käsillä.

2.2 KÄYTTÖTARKOITUS

- GridLine-liukuovikaappien hyllyjen ja katon alle asennettava LED-valaisin.
- Kaapin valaisu avattaessa valinnaisesti asennettavalla kytkimellä.
- Valodiodeja ei voida vaihtaa.
- Teolliseen käyttöön.
- Sisäkäyttöön.
- F-liitin käyttöön 230 voltin sähköverkossa. Tilaa sopiva liitäntäkaapeli nro 928640 muita pistorasioita varten.

2.3 VÄÄRINKÄYTTÖ

- Älä liitä teholähteeseen enempää kuin 9 LED-valaisinta, kun LED-valaisimien pituus on yli 570 mm.
- Älä liitä teholähteeseen enempää kuin 6 LED-valaisinta, kun LED-valaisimien pituus on yli 870 mm.
- Älä altista suurelle kuumuudelle, suoralle auringonpaisteelle, avotulelle tai nesteille.
- Älä käytä räjähdysvaarallisissa tiloissa.
- Älä käytä paikoissa, joissa on paljon pölyä, syttyviä kaasuja, höyryjä tai liuottimia.
- Älä tee luvattomia muutoksia ja muunnoksia.
- Älä käytä mitään muita osia teholähteen kanssa.
- Ei saa käyttää trooppisessa ilmastossa.
- Ei saa käyttää, kun teholähteessä, LED-valaisimessa tai kaapelissa on vikaa.
- Kaapelia ei saa vahingoittaa puristuksiin jäämisellä tai terävillä reunoilla. Älä aseta esineitä äläkä astu sen päälle.

2.4 LISÄTIETOJA

Ota huomioon käytössä olevan kaapin käyttöohje.

3. Asennusohjeet

ⓘ Irrota teholähde sähköverkosta ennen asennus- ja puhdistustöitä. Asennus kuvien mukaisesti.

3.1 TEHOLÄHDE

📷 A

ⓘ Liitä verkkopistoke sähköverkkoon kaikkien osien asennuksen jälkeen.

- Poista suojus ja työnnä valmisteltu reikä ❷ ruuvitaltalla ulos suojuksesta.

3.2 KATKAISIN

📷 B

ⓘ Älä ota huomioon kytkimen asennusta jatkuvaa valaistusta varten.

- Suuntaa asennuslaipat ❶ ja kiinnitä kytkimeen (546). Sijoita kytkin kaapin sisään ❷ ja ruuvaa kiinni. ❸ Ota huomioon nuolimerkit.
- Yhdistä verkkolaitteeseen, ota huomioon kaapin tyyppi.

3.3 VIRTAKISKO

📷 C

ⓘ Magneettisesti kiinnitettävä virtakisko. Asennus ilman työkaluja.

- Käytä kaapeissa, joiden korkeus on 1500 mm ja 2000 mm, liitinkappaletta (541) virtakiskojen yhdistämiseen.
- Aseta pistoke (414) virtakiskon (545) alaosaan ❹.

3.4 LED-VALAISIMET

📷 D

ⓘ LED-valaisimet magneettiseen kiinnitykseen. Asennus ilman työkaluja.

- Yhdistä jokainen LED-valaisin (530) pistokkeellla (416) ❶.
- Asenna LED-valaisimet (530) säteilykulma sisäänpäin kaapin jokaisen hyllyn ja katon alle ❷.
- Varmista, että pistokkeiden (416) navat ovat identtisiä ❸.

3.5 LOPULLINEN ASENNUS

📷 E

- Aseta poistettu hylly ❶ takaisin rei'itys eteenpäin, liitä verkkopistoke (640) sähköverkkoon ❷.

4. Puhdistus

Irrota teholähde sähköverkosta ennen puhdistusta. Poista liat puhtaalla, pehmeällä ja kuivalla liinalla. Älä käytä kemiallisia, alkoholia tai liuottimia sisältäviä puhdistusaineita.

5. Säilytys

Ei saa varastoida syövyttävien, aggressiivisten, kemiallisten aineiden, liuottimien, kosteuden ja lian lähellä.

6. Tekniset tiedot

6.1 LED-VALAISIMET

940513, 940514, 940515					
Tulojännite	24 V				
Energiatehokkuusluokka	A+				
Värilämpötila	6000 K				
Värintoistoindeksi	80				
Suojausluokka	IP43				
Ympäristön lämpötila	-5 °C ... +40 °C				
940513	**750/800**	**900**	**1000/1250**	**1500**	**2000**
Tehonkulutus*	18 W	27 W	27 W	35 W	52 W
Valovirta*	1350 lm	2020 lm	2020 lm	2700 lm	4050 lm
Tulovirta	0,35 A	0,35 A	0,35 A	0,35 A	0,35 A
Teho	8,5 W	8,5 W	8,5 W	8,5 W	8,5 W
940514	**750/800**	**900**	**1000/1250**	**1500**	**2000**
Tehonkulutus*	24 W	34 W	34 W	45 W	67 W
Valovirta*	1730 lm	2620 lm	2620 lm	3490 lm	5240 lm
Tulovirta	0,23 A	0,23 A	0,23 A	0,23 A	0,23 A
Teho	5,5 W	5,5 W	5,5 W	5,5 W	5,5 W
940515	**750/800**	**900**	**1000/1250**	**1500**	**2000**
Tehonkulutus*	34 W	52 W	52 W	68 W	104 W
Valovirta*	1350 lm	2020 lm	2020 lm	5400 lm	8100 lm
Tulovirta	0,35 A	0,35 A	0,35 A	0,35 A	0,35 A
Teho	8,5 W	8,5 W	8,5 W	8,5 W	8,5 W

*Pätee kokonaisjärjestelmälle

6.2 TEHOLÄHDE

Malli: MEAN WELL LPF-60-24. Teholähde varmistettu oikosulkua, ylikuormitusta, ylijännitettä ja ylikuumenemista vastaan.

Yleistä	
Työympäristön lämpötila	-40 °C ... +80 °C
Ilmankosteus	20–95 %
Mitat (P × L × K)	162,5 mm × 43 mm × 32 mm
Paino	0,45 kg
Suojausluokka	IP67
Lähtö	
Jännite (DC)	24 V
Nimellisvirta	2,5 A
Nimellisteho	60 W
Tulo	
Jännite	90 V-AC 305 V-AC, 127 V-DC 431 V-DC

7. Kierrätys ja hävittäminen

Älä hävitä LED-valaisimia ja teholähdettä sekajätteiden mukana. Maakohtaisia hävittämistä koskevia määräyksiä on noudatettava. Kuluttajat ovat velvollisia viemään LED-valaisimen ja teholähteen sopivaan keräyspaikkaan.

Teholähde voidaan palauttaa maksutta Hoffmann Supply Chain GmbH:lle, Franz-Hoffmann-Str. 3, 90431 Nürnberg, Saksa.

fr Kit d'éclairage Extended pour armoires à portes coulissantes GridLine

1. Remarques générales

Lisez, respectez et conservez le mode d'emploi à des fins de consultation ultérieure, et gardez-le toujours à disposition.

2. Sécurité

2.1 CONSIGNES GÉNÉRALES DE SÉCURITÉ

Liquides et condensation

Défaillance du système, risque de choc électrique et d'incendie en cas de contact avec des liquides ou de la condensation dans les composants conducteurs.

» Après des variations de température de l'environnement, ne raccorder le bloc d'alimentation à découpage au secteur qu'une fois l'eau de condensation évaporée.
» Ne pas stocker de liquides à proximité de composants conducteurs.
» En cas de pénétration de liquides, débrancher immédiatement le bloc d'alimentation à découpage du secteur.
» Ne pas utiliser dans des environnements moites ou humides.
» Ne pas manipuler ni brancher ou débrancher les composants conducteurs avec les mains moites ou humides.

2.2 UTILISATION NORMALE

- Lampe à LED pour montage dans des armoires à portes coulissantes GridLine sous des tablettes et plafonds d'armoire.
- Eclairage lors de l'ouverture de l'armoire grâce à un interrupteur à monter en option.
- Les diodes électroluminescentes ne sont pas remplaçables.
- Pour usage industriel.
- Pour utilisation à l'intérieur.
- Type de prise F pour utilisation sur réseau électrique 230 V. Commander le câble de raccordement adapté 928640 pour d'autres prises.

2.3 MAUVAIS USAGE RAISONNABLEMENT PRÉVISIBLE

- Pour les lampes à LED de 570 mm de long, ne pas raccorder plus de 9 lampes à LED au bloc d'alimentation à découpage.
- Pour les lampes à LED de 870 mm de long, ne pas raccorder plus de 6 lampes à LED au bloc d'alimentation à découpage.
- Ne pas exposer à une chaleur excessive, aux rayons directs du soleil, à une flamme nue ou à des liquides.
- Ne pas utiliser dans des zones explosibles.
- Ne pas utiliser dans des environnements fortement poussiéreux ou contenant des gaz ou des vapeurs inflammables ou des solvants.
- Ne pas procéder à des transformations ou des modifications.
- Ne pas alimenter d'autres composants avec le bloc d'alimentation à découpage.
- Ne pas utiliser dans des climats tropicaux.
- Ne pas utiliser en cas d'endommagement du bloc d'alimentation à découpage, de la lampe à LED ou du câble.
- Ne pas écraser le câble ou l'endommager par des bords tranchants. Ne pas poser d'objets dessus et ne pas marcher dessus.

2.4 INFORMATIONS COMPLÉMENTAIRES

Respecter les instructions d'utilisation de l'armoire concernée.

3. Consignes de montage

ⓘ *Avant toute opération de montage et de nettoyage, débrancher le bloc d'alimentation à découpage du secteur. Montage suivant les illustrations.*

3.1 BLOC D'ALIMENTATION À DÉCOUPAGE

📷 A

ⓘ *Raccorder la fiche secteur au secteur une fois tous les composants montés.*

- Retirer le cache et pousser la perforation prédécoupée ❷ hors du cache à l'aide d'un tournevis.

3.2 INTERRUPTEUR

📷 B

ⓘ *Pour un éclairage permanent, ignorer le montage de l'interrupteur.*

- Aligner la bride de montage ❶ et l'insérer sur l'interrupteur (546). Positionner l'interrupteur à l'intérieur de l'armoire ❷ et visser. Respecter les flèches ❸.
- Raccorder au bloc d'alimentation, tenir compte du type d'armoire.

3.3 RAIL D'ALIMENTATION ÉLECTRIQUE

📷 C

ⓘ *Rail d'alimentation électrique pour fixation magnétique. Montage sans outil.*

- Pour les armoires de 1 500 mm et 2 000 mm de haut, utiliser l'adaptateur (541) pour le raccordement des rails d'alimentation électrique.
- Positionner la fiche de contact (414) dans la partie inférieure du rail d'alimentation électrique (545) ❹.

3.4 LAMPES À LED

📷 D

ⓘ *Lampes à LED pour fixation magnétique. Montage sans outil.*

- Raccorder chaque lampe à LED (530) à une fiche de contact (416) ❶.
- Poser les lampes à LED (530) sous chaque tablette et plafond d'armoire avec l'angle de départ dirigé vers l'intérieur ❷.
- Veiller à une polarité identique des fiches de contact (416) ❸.

3.5 INSTALLATION FINALE

📷 E

- Remettre en place la tablette ❶ avec les perforations dirigées vers l'avant, raccorder la fiche secteur (640) au secteur ❷.

4. Nettoyage

Avant tout nettoyage, débrancher le bloc d'alimentation à découpage du secteur. Eliminer les salissures à l'aide d'un chiffon propre, doux et sec. Ne pas utiliser de produits nettoyants chimiques ou à base d'alcool ou de solvant.

5. Stockage

Ne pas stocker à proximité de produits corrosifs, agressifs, chimiques ou de solvants ; stocker à l'abri de l'humidité et de la saleté.

6. Caractéristiques techniques

6.1 LAMPES À LED

940513, 940514, 940515					
Tension d'entrée			24 V		
Classe d'efficacité énergétique			A+		
Température de couleur			6 000 K		
Indice de rendu des couleurs			80		
Classe de protection			IP43		
Température ambiante			-5 °C à +40 °C		
940513	**750/800**	**900**	**1000/1250**	**1500**	**2000**
Puissance absorbée*	18 W	27 W	27 W	35 W	52 W
Flux lumineux*	1 350 lm	2 020 lm	2 020 lm	2 700 lm	4 050 lm
Courant d'entrée	0,35 A	0,35 A	0,35 A	0,35 A	0,35 A
Puissance	8,5 W	8,5 W	8,5 W	8,5 W	8,5 W
940514	**750/800**	**900**	**1000/1250**	**1500**	**2000**
Puissance absorbée*	24 W	34 W	34 W	45 W	67 W
Flux lumineux*	1 730 lm	2 620 lm	2 620 lm	3 490 lm	5 240 lm
Courant d'entrée	0,23 A	0,23 A	0,23 A	0,23 A	0,23 A
Puissance	5,5 W	5,5 W	5,5 W	5,5 W	5,5 W
940515	**750/800**	**900**	**1000/1250**	**1500**	**2000**
Puissance absorbée*	34 W	52 W	52 W	68 W	104 W
Flux lumineux*	1 350 lm	2 020 lm	2 020 lm	5 400 lm	8 100 lm
Courant d'entrée	0,35 A	0,35 A	0,35 A	0,35 A	0,35 A
Puissance	8,5 W	8,5 W	8,5 W	8,5 W	8,5 W

*Valable pour l'ensemble du système

6.2 BLOC D'ALIMENTATION À DÉCOUPAGE

Modèle : MEAN WELL LPF-60-24. Bloc d'alimentation à découpage protégé contre les courts-circuits, les surcharges, les surtensions et la surchauffe.

Généralités	
Température de l'environnement de travail	-40 °C à +80 °C
Humidité de l'air	20 % à 95 %
Dimensions (L × B × H)	162,5 mm × 43 mm × 32 mm
Poids	0,45 kg
Classe de protection	IP67
Sortie	
Tension (c.c.)	24 V
Intensité nominale	2,5 A
Puissance nominale	60 W
Entrée	
Tension	90 V c.a. à 305 V c.a., 127 V c.c. à 431 V c.c.

7. Recyclage et mise au rebut

Ne pas jeter les lampes à LED ni le bloc d'alimentation à découpage dans les ordures ménagères.
Respecter les réglementations nationales en matière de mise au rebut. Les consommateurs sont tenus de déposer la lampe à LED et le bloc d'alimentation à découpage dans un centre de collecte approprié.

Le bloc d'alimentation peut être retourné gratuitement à Hoffmann Supply Chain GmbH, Franz-Hoffmann-Str. 3, 90431 Nuremberg, Allemagne.

hu Extended lámpa készlet GridLine tolóajtós szekrényekhez

1. Általános tudnivalók

Olvassa el a használati útmutatót, tartsa be és későbbi utánanézés céljából őrizze meg és tartsa mindig kéznél.

2. Biztonság

2.1 ALAPVETŐ BIZTONSÁGI UTASÍTÁSOK

Folyadékok és folyadék lecsapódás

Rendszer meghibásodás, áramütés- és tűzveszély a folyadékokkal vagy folyadék lecsapódásokkal való érintkezés következtében áramot vezető alkotóelemeknél.

» A környezeti hőmérséklet ingadozásokat követően a kapcsolóüzemű tápegységet csak akkor csatlakoztassa az áramhálózathoz, ha a kondenzvíz elpárolgott.
» Folyadékokat ne tároljon áramot vezető komponensek közelében.
» Folyadékok bejutása esetén a kapcsolóüzemű tápegységet közvetlenül válassza le az áramhálózatról.
» Ne használja nedves vagy vizes környezetben.
» Az áramot vezető tápegységet ne kezelje, dugja be vagy húzza ki vizes vagy nedves kézzel.

2.2 RENDELTETÉSSZERŰ HASZNÁLAT

- LED-es lámpa GridLine tolóajtós szekrényekbe történő beszereléshez a polclapok és a szekrény fedél alá.
- Megvilágítás a szekrény kinyitásakor opcionálisan felszerelhető kapcsolóval.
- A világító diódák nem cserélhetőek.
- Ipari használatra.
- Beltéri használathoz.
- F csatlakozó típus 230 Voltos áramhálózathoz történő felhasználáshoz. Más csatlakozó aljzatokhoz rendelje meg a hozzávaló 928640 sz. csatlakozó kábelt.

2.3 RENDELTETÉSELLENES HASZNÁLAT

- 570 mm hosszú LED-es lámpa esetén ne csatlakoztasson 9 LED lámpánál többet egy kapcsolóüzemű tápegységre.
- 870 mm hosszú LED-es lámpa esetén ne csatlakoztasson 6 LED lámpánál többet egy kapcsolóüzemű tápegységre.
- Ne tegye ki a lámpát erős hőhatásnak, közvetlen napsugárzásnak, nyílt lángnak vagy folyadékoknak.
- Ne használja robbanásveszélyes területeken.
- Ne használja nagyon poros területeken, vagy ahol éghető gázokkal, gőzökkel vagy oldószerekkel dolgoznak.
- Önhatalmú átalakítás vagy módosítás nem engedélyezett.
- A kapcsolóüzemű tápegységgel ne működtetessen más komponenseket.
- Ne használja trópusi éghajlaton.
- Ne használja, ha a kapcsolóüzemű tápegység, a LED-es lámpa vagy a kábel sérült.
- A kábelt ne csípje be vagy ne sértse meg éles széleken. Ne helyezzen rá tárgyakat és ne lépjen rá.

2.4 TOVÁBBI INFORMÁCIÓK

Vegye figyelembe a mindenkori szekrény használati útmutatóját.

3. Összeszerelési útmutató

ⓘ *Minden szerelési és tisztítási munka megkezdése előtt válassza le a kapcsolóüzemű tápegységet az áramhálózatból. Felszerelés a képek szerint.*

3.1 KAPCSOLÓÜZEMŰ TÁPEGYSÉG

📷 A

ⓘ A hálózati csatlakozót az összes alkotóelem felszerelését követően csatlakoztassa az áramhálózathoz.

- Távolítsa el a takarófedelet és nyomja ki az előkészített lyukasztást ❷ egy csavarhúzóval a takarófedélből.

3.2 KAPCSOLÓ

📷 B

ⓘ *Tartós világításhoz, a kapcsoló felszerelését ne vegye figyelembe.*

- Az ❶ szerelő karimát állítsa be és helyezze az (546) kapcsolóra. Helyezze el a kapcsolót a szekrény belsejében ❷ és rögzítse csavarral. ❸ Ügyeljen a nyíljelölésre.
- Kapcsolja össze a tápegységgel, ügyeljen a szekrénytípusra.

3.3 ÁRAMVEZETŐ SÍNEK

📷 C

ⓘ Áramvezető sínek mágneses rögzítéshez. *Felszerelés szerszám nélkül.*

- 1500 mm és 2000 mm szekrényeknél használjon összekötő elemet (541) az áramvezető sínek összekapcsolásához.
- Helyezze el a csatlakozót (414) az áramvezető sín alsó részén (545) ❹.

3.4 LED-ES LÁMPÁK

📷 D

ⓘ *LED-es lámpák mágneses rögzítéssel. Felszerelés szerszám nélkül.*

- Minden LED-es lámpát (530) kapcsoljon össze egy-egy érintkező kapcsolóval (416) ❶.
- Helyezze el a LED-es lámpákat (530) befelé néző fényszórási szöggel minden polclap és a szekrénytető alá ❷.
- Ügyeljen az érintkező csatlakozók (416) azonos pólusára ❸.

3.5 FELSZERELÉS BEFEJEZÉSE

📷 E

- Helyezze ismét vissza a kivett polcokat ❶ a lyukasztással előre, csatlakoztassa a hálózati csatlakozót (640) az áramhálózathoz ❷.

4. Tisztítás

A kapcsolóüzemű tápegységet a tisztítás előtt válassza le az áramhálózatról. A szennyeződéseket tiszta, puha és száraz kendővel távolítsa el. Ne használjon kémiai, alkoholos, illetve oldószeres tisztítószereket.

5. Tárolás

Ne tárolja maró, agresszív, kémiai anyagok, oldószerek, nedvesség és szennyeződés közelében.

6. Műszaki adatok

6.1 LED-ES LÁMPÁK

940513, 940514, 940515					
Bemeneti feszültség			24 V		
Energiahatékonysági osztály			A+		
Színhőmérséklet			6000 K		
Színvisszaadási index			80		
Védettségi osztály			IP43		
Környezeti hőmérséklet			-5°C – +40 °C		
940513	**750/800**	**900**	**1000/1250**	**1500**	**2000**
Teljesítményfelvétel*	18 W	27 W	27 W	35 W	52 W
Fényáram*	1350 lm	2020 lm	2020 lm	2700 lm	4050 lm
Bemeneti áramerősség	0,35 A	0,35 A	0,35 A	0,35 A	0,35 A
Teljesítmény	8,5 W	8,5 W	8,5 W	8,5 W	8,5 W
940514	**750/800**	**900**	**1000/1250**	**1500**	**2000**
Teljesítményfelvétel*	24 W	34 W	34 W	45 W	67 W
Fényáram*	1730 lm	2620 lm	2620 lm	3490 lm	5240 lm
Bemeneti áramerősség	0,23 A	0,23 A	0,23 A	0,23 A	0,23 A
Teljesítmény	5,5 W	5,5 W	5,5 W	5,5 W	5,5 W
940515	**750/800**	**900**	**1000/1250**	**1500**	**2000**
Teljesítményfelvétel*	34 W	52 W	52 W	68 W	104 W
Fényáram*	1350 lm	2020 lm	2020 lm	5400 lm	8100 lm
Bemeneti áramerősség	0,35 A	0,35 A	0,35 A	0,35 A	0,35 A
Teljesítmény	8,5 W	8,5 W	8,5 W	8,5 W	8,5 W

*Érvényes a teljes rendszerre

6.2 KAPCSOLÓÜZEMŰ TÁPEGYSÉG

Modell: MEAN WELL LPF-60-24. Kapcsolóüzemű tápegység rövidzárlat, túlterhelés, túlfeszültség és túlmelegedés ellen.

Általános rész	
Munkakörnyezet hőmérséklete	-40 °C – +80 °C
Levegő páratartalom	20 % – 95 %
Méretek (H x Sz x Ma)	162,5 mm × 43 mm × 32 mm
Súly	0,45 kg
Védettségi osztály	IP67
Kimenet	
Feszültség (DC)	24 V
Névleges áramerősség	2,5 A
Névleges teljesítmény	60 W
Bemenet	
Feszültség	90 V-AC – 305 V-AC, 127 V-DC – 431 V-DC

7. Újrahasznosítás és ártalmatlanítás

A LED-es lámpákat és a kapcsolóüzemű tápegységet ne a háztartási hulladékokhoz dobja.
A helyileg érvényes ártalmatlanítási előírásokat kell alkalmazni. A fogyasztók kötelesek a LED-es lámpát és a kapcsolóüzemű tápegységet egy arra alkalmas gyűjtőhelyre vinni.

A kapcsolóüzemű tápegység a Hoffmann Supply Chain GmbH részére – Franz-Hoffmann-Str. 3, 90431 Nürnberg, Németország – díjmentesen visszaadható.

hr Komplet osvjetljenja Extended za ormare s kliznim vratima GridLine

1. Opće upute

Pročitajte upute za uporabu i pridržavajte ih se te ih spremite i držite na raspolaganju kao referencu.

2. Sigurnost

2.1 OSNOVNE SIGURNOSNE UPUTE

Tekućine i kondenzacijska vlaga

Kvar sustava, opasnost od strujnog udara i požara zbog kontakta s tekućinama ili kondenzacijskom vlagom u komponentama koje provode struju.

» Nakon temperaturnih oscilacija okoline mrežni adapter spojite sa sustavom napajanja samo ako je isparila kondenzirana voda.
» Nemojte skladištiti tekućine u blizini komponenti koje provode struju.
» U slučaju prodiranja tekućina odmah odvojite mrežni adapter od sustava napajanja.
» Ne upotrebljavajte u mokroj ili vlažnoj okolini.
» Nemojte rukovati komponentama koje provode struju niti ih uključivati ili isključivati ako imate mokre ili vlažne ruke.

2.2 NAMJENSKA UPOTREBA

- LED-lampica za montažu u ormar s kliznim vratima GridLine ispod polica i stropa ormara.
- Osvjetljenje pri otvaranju ormara s pomoću prekidača koji se može montirati po izboru.
- Svjetleće diode ne mogu se zamijeniti.
- Za industrijsku uporabu.
- Za upotrebu u zatvorenom prostoru.
- Vrsta utikača za upotrebu u električnoj mreži od 230 V. Naručite odgovarajući priključni kabel br. 928640 za druge utičnice.

2.3 NEPROPISNA UPOTREBA

- Pri dužini LED-lampica od 570 mm nemojte priključiti više od devet LED-lampica na mrežni adapter.
- Pri dužini LED-lampica od 870 mm nemojte priključiti više od šest LED-lampica na mrežni adapter.
- Nemojte izlagati velikoj vrućini, izravnoj sunčevoj svjetlosti, otvorenom plamenu ili tekućinama.
- Uporaba u potencijalno eksplozivnim područjima nije dopuštena.
- Ne upotrebljavajte u područjima s visokim udjelom prašine, zapaljivim plinovima, parama ili otapalima.
- Nemojte poduzimati svojevoljne preinake i prilagodbe.
- Ne uključujte druge komponente s mrežnim adapterom.
- Ne upotrebljavajte u tropskoj klimi.
- Ne upotrebljavajte kad su mrežni adapter, LED-lampica ili kabel oštećeni.
- Nemojte uklještiti ili oštetiti kabel oštrim rubovima. Ne odlažite predmete na njega i nemojte ga nagaziti.

2.4 DODATNE INFORMACIJE

Pridržavajte se uputa za rukovanje određenog ormara.

3. Napomene za montažu

ⓘ *Prije početka radova montaže i čišćenja odvojite mrežni adapter od električne mreže. Montaža u skladu sa slikama.*

3.1 MREŽNI ADAPTER

📷 A

ⓘ *Nakon montaže svih komponenti spojite mrežni utikač s električnom mrežom.*

- Uklonite pokrivnu kapicu i istisnite prethodno izrezane rupe ❷ odvijačem iz pokrivne kapice.

3.2 PREKIDAČ

📷 B

ⓘ *Za trajno osvjetljenje nemojte uzeti u obzir montažu prekidača.*

- Poravnajte montažnu prirubnicu ❶ i pričvrstite ju na prekidač (546). Namjestite prekidač u ormar ❷ i zacijte ga. ❸ Obratite pažnju na strelice.
- Povežite s napajanjem, obratite pažnju na vrstu ormara.

3.3 VODILICA ZA STRUJU

📷 C

ⓘ *Vodilica za struju za magnetsko pričvršćivanje. Montaža bez alata.*

- U slučaju ormara visine 1500 mm i 2000 mm upotrijebite spojni komad (541) za spajanje vodilica za struju.
- Kontaktni utikač (414) postavite u donji dio vodilice za struju (545) ❹.

3.4 LED-LAMPICE

📷 D

ⓘ *LED-lampice za magnetsko pričvršćivanje. Montaža bez alata.*

- Svaku LED-lampicu (530) spojite s jednim kontaktnim utikačem (416) ❶.
- LED-Lampice (530) s kutom svjetlosnog snopa usmjerenog prema unutra položite ispod svake police i stropa ormara ❷.
- Pripazite na jednak pol kontaktnih utikača (416) ❸.

3.5 ZAVRŠNA INSTALACIJA

📷 E

- Izvađenu policu ❶ ponovno postavite s rupama prema naprijed, spojite mrežni utikač (640) s električnom mrežom ❷.

4. Čišćenje

Prije čišćenja odvojite mrežni adapter od električne mreže. Nečistoće uklonite čistom, mekanom i suhom krpom. Nemojte primjenjivati sredstva za čišćenje koja sadržavaju kemikalije, alkohol ili otapala.

5. Skladištenje

Nemojte čuvati u blizini nagrizajućih, agresivnih tvari, otapala, vlage i prljavštine.

6. Tehnički podaci

6.1 LED-LAMPICE

940513, 940514, 940515					
Ulazni napon			24 V		
Razred energetske učinkovitosti			A+		
Temperatura boje			6000 K		
Indeks reprodukcije boja			80		
Klasa zaštite			IP43		
Temperatura okruženja			od -5°C do +40 °C		
940513	**750/800**	**900**	**1000/1250**	**1500**	**2000**
Ulazna snaga*	18 W	27 W	27 W	35 W	52 W
Svjetlosni tok*	1350 lm	2020 lm	2020 lm	2700 lm	4050 lm
Ulazna struja	0,35 A	0,35 A	0,35 A	0,35 A	0,35 A
Snaga	8,5 W	8,5 W	8,5 W	8,5 W	8,5 W
940514	**750/800**	**900**	**1000/1250**	**1500**	**2000**
Ulazna snaga*	24 W	34 W	34 W	45 W	67 W
Svjetlosni tok*	1730 lm	2620 lm	2620 lm	3490 lm	5240 lm
Ulazna struja	0,23 A	0,23 A	0,23 A	0,23 A	0,23 A
Snaga	5,5 W	5,5 W	5,5 W	5,5 W	5,5 W
940515	**750/800**	**900**	**1000/1250**	**1500**	**2000**
Ulazna snaga*	34 W	52 W	52 W	68 W	104 W
Svjetlosni tok*	1350 lm	2020 lm	2020 lm	5400 lm	8100 lm
Ulazna struja	0,35 A	0,35 A	0,35 A	0,35 A	0,35 A
Snaga	8,5 W	8,5 W	8,5 W	8,5 W	8,5 W

*Vrijedi za cjelokupni sustav

6.2 MREŽNI ADAPTER

Model: MEAN WELL LPF-60-24. Mrežni adapter osiguran od kratkog spoja, preopterećenja, prenapona i pregrijavanja.

Općenito	
Temperatura radnog okruženja	od -40 °C do +80 °C
Vlažnost zraka	od 20 % do 95 %
Dimenzije (D X Š X V)	162,5 mm × 43 mm × 32 mm
Težina	0,45 kg
Klasa zaštite	IP67
Izlaz	
Napon (DC)	24 V
Nazivna struja	2,5 A
Nazivna snaga	60 W
Ulaz	
Napon	od 90 V AC do 305 V AC, od 127 V DC do 431 V DC

7. Recikliranje i zbrinjavanje

Ne odlažite LED-lampice i mrežni adapter u kućanski otpad.
Pridržavajte se propisa za zbrinjavanje specifičnih za državu. Potrošači su obvezni donijeti LED-lampice i mrežni adapter na prikladno odlagalište.

Napajanje s prekidačem je moguće bez naknade vratiti u Hoffmann Supply Chain GmbH, Franz-Hoffmann-Str. 3, 90431 Nürnberg, Njemačka.

it Set di illuminazione Extended per armadi GridLine con ante scorrevoli

1. Note generali

Leggere il manuale d'uso, rispettarlo, conservarlo per riferimento futuro e tenerlo sempre a portata di mano.

2. Sicurezza

2.1 AVVERTENZE FONDAMENTALI PER LA SICUREZZA

Liquidi e umidità di condensazione

Difetti del sistema, scosse elettriche e pericolo d'incendio dovuti al contatto con liquidi o all'umidità di condensa nei componenti sotto tensione.

» A seguito di oscillazioni di temperatura nell'ambiente, non collegare alla rete l'alimentatore a commutazione finché la condensa non è evaporata.
» Non conservare i liquidi in prossimità di componenti sotto tensione.
» In caso di penetrazione di liquidi, scollegare immediatamente l'alimentatore a commutazione dalla rete elettrica.
» Non utilizzare in ambienti bagnati o umidi.
» Non azionare, collegare o scollegare i componenti sotto tensione con le mani bagnate o umide.

2.2 USO PREVISTO

- Lampada a LED per montaggio su armadi GridLine con ante scorrevoli sotto ai ripiani e al cielo dell'armadio.
- Illuminazione all'apertura dell'armadio tramite interruttore opzionale.
- LED non sostituibili.
- Per uso industriale.
- Per uso interno.
- Spina tipo F per l'uso in reti a 230 Volt. Ordinare il cavo di collegamento n. 928640 per le altre prese.

2.3 USO SCORRETTO RAGIONEVOLMENTE PREVEDIBILE

- Per lampade a LED con una lunghezza di 570 mm, non collegare più di 9 apparecchi all'alimentatore a commutazione.
- Per lampade a LED con una lunghezza di 870 mm, non collegare più di 6 apparecchi all'alimentatore a commutazione.
- Tenere lontano da forti fonti di calore, raggi solari diretti, fiamme libere o liquidi.
- Non usare in aree a rischio di esplosione.
- Non utilizzare in zone ad alto contenuto di polveri, gas, vapori o solventi infiammabili.
- Non apportare modifiche né trasformazioni non autorizzate.
- Non azionare altri componenti con l'alimentatore a commutazione.
- Non utilizzare in un clima tropicale.
- Non utilizzare se l'alimentatore a commutazione, la lampada a LED o il cavo sono danneggiati.
- Non schiacciare o danneggiare il cavo con spigoli vivi. Non appoggiare alcun oggetto su di esso e non calpestarlo.

2.4 INFORMAZIONI SECONDARIE

Osservare il manuale d'uso del relativo armadio.

3. Indicazioni di montaggio

ⓘ *Prima di iniziare qualsiasi operazione di montaggio o di pulizia, scollegare l'alimentatore a commutazione dalla rete elettrica. Montaggio secondo le illustrazioni.*

3.1 ALIMENTATORE A COMMUTAZIONE

📷 A

ⓘ *Collegare la spina alla rete elettrica dopo che tutti i componenti sono stati montati.*

- Rimuovere il cappuccio premendo il foro preforato ❷ presente sullo stesso con un giravite.

3.2 INTERRUTTORE

📷 B

ⓘ *Per un'illuminazione permanente, non considerare il montaggio di interruttori.*

- Allineare ❶ le flange di montaggio e montarle sull'interruttore (546). Posizionare l'interruttore all'interno dell'armadio ❷ e avvitarlo. ❸ Osservare la direzione delle frecce.
- Collegare all'alimentatore, facendo attenzione alla tipologia di armadio.

3.3 GUIDA ELETTRICA

📷 C

ⓘ *Binario di alimentazione per il fissaggio magnetico. Montaggio senza utensili.*

- Per armadi con un'altezza di 1500 mm e 2000 mm, utilizzare un raccordo (541) per collegare i binari di alimentazione.
- Posizionare la presa di contatto (414) nella parte inferiore dei binari di alimentazione (545) ❹.

3.4 LAMPADE A LED

📷 D

ⓘ *Lampade a LED per fissaggio magnetico. Montaggio senza utensili.*

- Collegare ogni lampada a LED (530) ad una presa di contatto (416) ❶.
- Posizionare le lampade a LED (530) con l'angolo di irradiamento rivolto verso l'interno, sotto ogni ripiano e sotto al cappello dell'armadio ❷.
- Accertarsi che la polarità delle prese di contatto (416) sia identica ❸.

3.5 INSTALLAZIONE FINALE

📷 E

- Reinserire il ripiano ❶ rimosso con i fori anteriormente, collegare la spina di rete (640) alla rete elettrica ❷.

4. Pulizia

Prima della pulizia, scollegare l'alimentatore a commutazione dalla rete. Rimuovere le impurità con un panno pulito, morbido e asciutto. Non utilizzare detergenti chimici, alcolici o a base di solventi.

5. Stoccaggio

Non conservare in prossimità di sostanze corrosive, aggressive o chimiche, solventi, umidità e sporcizia.

6. Dati tecnici

6.1 LAMPADE A LED

940513, 940514, 940515					
Tensione di ingresso			24 V		
Classe di efficienza energetica			A+		
Temperatura cromatica			6000 K		
Indice di resa cromatica			80		
Classe di protezione			IP43		
Temperatura ambiente			da -5 °C a +40 °C		
940513	**750/800**	**900**	**1000/1250**	**1500**	**2000**
Potenza assorbita*	18 W	27 W	27 W	35 W	52 W
Corrente d'illuminazione*	1350 lm	2020 lm	2020 lm	2700 lm	4050 lm
Corrente di ingresso	0,35 A	0,35 A	0,35 A	0,35 A	0,35 A
Potenza	8,5 W	8,5 W	8,5 W	8,5 W	8,5 W
940514	**750/800**	**900**	**1000/1250**	**1500**	**2000**
Potenza assorbita*	24 W	34 W	34 W	45 W	67 W
Corrente d'illuminazione*	1730 lm	2620 lm	2620 lm	3490 lm	5240 lm
Corrente di ingresso	0,23 A	0,23 A	0,23 A	0,23 A	0,23 A
Potenza	5,5 W	5,5 W	5,5 W	5,5 W	5,5 W
940515	**750/800**	**900**	**1000/1250**	**1500**	**2000**
Potenza assorbita*	34 W	52 W	52 W	68 W	104 W
Corrente d'illuminazione*	1350 lm	2020 lm	2020 lm	5400 lm	8100 lm
Corrente di ingresso	0,35 A	0,35 A	0,35 A	0,35 A	0,35 A
Potenza	8,5 W	8,5 W	8,5 W	8,5 W	8,5 W

*Valido per il sistema completo

6.2 ALIMENTATORE A COMMUTAZIONE

Modello: MEAN WELL LPF-60-24. Alimentatore a commutazione protetto contro cortocircuiti, sovraccarichi, sovratensioni e surriscaldamenti.

Generale	
Temperatura dell'ambiente di lavoro	da -40 °C a +80 °C
Umidità dell'aria	dal 20 % al 95 %
Dimensioni (lunghezza × larghezza × altezza)	162,5 mm × 43 mm × 32 mm
Peso	0,45 kg
Classe di protezione	IP67
Uscita	
Tensione (DC)	24 V
Corrente nominale	2,5 A
Potenza nominale	60 W
Ingresso	
Tensione	Da 90 V AC a 305 V AC, da 127 V DC a 431 V DC

7. Riciclaggio e smaltimento

Non smaltire le lampade a LED e l'alimentatore a commutazione nei rifiuti domestici.
Osservare le norme vigenti a livello nazionale in materia di smaltimento. I consumatori sono obbligati a depositare le lampade a LED e l'alimentatore a commutazione presso i punti di raccolta appositamente previsti.

L'alimentatore a commutazione può essere restituito gratuitamente a Hoffmann Supply Chain GmbH, Franz-Hoffmann-Str. 3, 90431 Norimberga, Germania.

lt apšvietimo rinkinys Extended GridLine spintoms su stumdomomis durimis

1. Bendrieji nurodymai

Perskaitykite naudojimo instrukciją, atkreipkite dėmesį į pastabas, laikykitės tolesnių nurodymų ir visada ją laikykite pasiekiamoje vietoje.

2. Saugumas

2.1 ESMINĖS SAUGOS NUORODOS

Skysčiai ir kondensato drėgmė

Sistemos defektas, elektros smūgis ir gaisro pavojus dėl sąlyčio su skysčiais arba kondensato drėgme srove kreipiančiuose komponentuose.

» Kai vandens kondensatas išgaruoja, priklausomai nuo aplinkos temperatūros svyravimų, maitinimo šaltinį visų pirma įjunkite į maitinimo tinklą.
» Skysčių nelaikyti netoliese srovę tiekiančių komponentų.
» Patekus skysčio, nedelsiant išjunkite maitinimo šaltinį iš maitinimo tinklo.
» Nenaudoti drėgnoje aplinkoje.
» Nenaudokite, neįdėkite ar neišimkite srovę tiekiančių komponentų šlapiomis ar drėgnomis rankomis.

2.2 NAUDOJIMAS PAGAL PASKIRTĮ

- LED šviestuvas tvirtinimui prie GridLine spintos su stumdomomis durimis apačios ar lentynų.
- Apšvietimas, kai spinta atidaroma pasirinktiniu jungikliu.
- Šviestuvų diodai nekeičiami.
- Skirtas pramoniniam naudojimui.
- Naudojimui patalpose.
- Kištuko tipas F naudojimui esant 230 voltų srovei. Užsakykite tinkamus prijungimo laidus Nr. 928640 kitiems elektros lizdams.

2.3 NETINKAMAS NAUDOJIMAS

- Jei LED šviestuvo ilgis 570 mm, prie maitinimo tinklo prijunkite ne daugiau kaip 9 LED šviestuvus.
- Jei LED šviestuvo ilgis 870 mm, prie maitinimo tinklo prijunkite ne daugiau kaip 6 LED šviestuvus.
- Saugokite nuo stipraus karščio, tiesioginių saulės spindulių, atviros liepsnos ar tiesioginio sąlyčio su vandeniu.
- Nenaudokite potencialiai sprogiose atmosferose.
- Nenaudoti vietose, kuriose yra daug dulkių, degių dujų, garų ar tirpiklių.
- Nieko savavališkai nekeiskite ir nemodifikuokite.
- Nenaudokite jokių kitų komponentų, kurių maitinimo šaltinis yra jungiklis.
- Nenaudoti atogrąžų klimato sąlygomis.
- Nenaudoti, jei pažeistas jungiklio režimo maitinimo šaltinis, LED šviestuvas arba kabelis.
- Nespauskite kabelių ir venkite aštrių kraštų. Nedėkite ant jo jokių daiktų ir neužminkite.

2.4 PAPILDOMA INFORMACIJA

Laikykitės spintos naudojimo instrukcijoje esančių nurodymų.

3. Montavimo instrukcijos

ⓘ *Pradedant montavimo ir valymo darbus, išjungti prietaisą iš maitinimo tinklo. Montavimas pagal paveikslėlius.*

3.1 MAITINIMO ŠALTINIS

A

ⓘ *Sumontavus visus komponentus, prijunkite maitinimo kištuką prie elektros tinklo.*

- Nuimkite dangtelį ir naudodami atsuktuvą dangtelyje ❷ išstumkite kiaurymę.

3.2 JUNGIKLIS

B

ⓘ *Nuolatiniam apšvietimui jungiklio montavimas nebūtinas.*

- Sulygiuokite tvirtinimo jungę ❶ ir pritvirtinkite ją prie jungiklio (546). Nustatykite jungiklio padėtį ir ❷ prisukite jį spintos viduje. ❸ Atkreipkite dėmesį į rodyklės žymę.
- Prijunkite prie tinklo, atkreipkite dėmesį į spintos tipą.

3.3 ELEKTROS SROVĘ KREIPIANTYS BĖGELIAI:

C

ⓘ *Elektros srovę kreipiančius bėgelius galima tvirtinti naudojant magnetą. Montavimas nenaudojant įrankio.*

- Spintose, kurių aukštis 1500 mm ir 2000 mm, naudoti adapterį (541) elektros srovę kreipiantiems bėgeliams prijungti.
- Kontaktinį kištuką (414) tvirtinti apatinėje bėgelio (545) dalyje ❹.

3.4 LED ŠVIESTUVAI

D

ⓘ LED šviestuvai magnetiniam tvirtinimui. *Montavimas nenaudojant įrankio.*

- Kiekvieną LED šviestuvą (530) prijunkite prie vieno kontaktinio kištuko (416) ❶.
- LED šviestuvus (530) su spindulio kampu į vidų tvirtinti po kiekviena lentyna ir spintos lubomis ❷.
- Atkreipkite dėmesį į identišką kontaktinių kištukų (416) polių išsidėstymą ❸.

3.5 BAIGIAMIEJI DIEGIMO DARBAI

E

- Išimtą lentyną ❶ galima patraukti į priekį naudojant perforuotą kiaurymę, įjunkite kištuką (640) į elektros tinklą ❷.

4. Valymas

Prieš valydami atjunkite prietaisus nuo maitinimo šaltinio. Pašalinkite nešvarumus naudodami švarią, minkštą ir sausą šluostę. Nenaudokite cheminių, alkoholinių arba tirpiklių pagrindu veikiančių valymo priemonių.

5. Laikymas

Nelaikykite šalia ėsdinančių, agresyvių cheminių medžiagų, tirpiklių, drėgmės ir nešvarumų.

6. Techniniai duomenys

6.1 LED ŠVIESTUVAI

940513, 940514, 940515					
Įėjimo įtampa	24 V				
Energijos efektyvumo klasė	A+				
Apšvietimo spalvinė temperatūra	6000 K				
Spalvų perdavimo indeksas	80				
Apsaugos klasė	IP43				
Aplinkos temperatūra	-5°C iki +40 °C				
940513	**750/800**	**900**	**1000/1250**	**1500**	**2000**
Naudojama galia*	18 W	27 W	27 W	35 W	52 W
Šviesos srautas*	1350 lm	2020 lm	2020 lm	2700 lm	4050 lm
Įėjimo srovė	0,35 A	0,35 A	0,35 A	0,35 A	0,35 A
Galia	8,5 W	8,5 W	8,5 W	8,5 W	8,5 W
940514	**750/800**	**900**	**1000/1250**	**1500**	**2000**
Naudojama galia*	24 W	34 W	34 W	45 W	67 W
Šviesos srautas*	1730 lm	2620 lm	2620 lm	3490 lm	5240 lm
Įėjimo srovė	0,23 A	0,23 A	0,23 A	0,23 A	0,23 A
Galia	5,5 W	5,5 W	5,5 W	5,5 W	5,5 W
940515	**750/800**	**900**	**1000/1250**	**1500**	**2000**
Naudojama galia*	34 W	52 W	52 W	68 W	104 W
Šviesos srautas*	1350 lm	2020 lm	2020 lm	5400 lm	8100 lm
Įėjimo srovė	0,35 A	0,35 A	0,35 A	0,35 A	0,35 A
Galia	8,5 W	8,5 W	8,5 W	8,5 W	8,5 W

*Galioja visai sistemai

6.2 MAITINIMO ŠALTINIS

Modelis: MEAN WELL LPF-60-24. Apsaugota nuo trumpojo jungimo, perkrovos, ir perkaitimo.

Bendroji informacija	
Darbo aplinkos temperatūra	-40 °C iki +80 °C
Oro drėgmė	20 % iki 95 %
Matmenys (l×P×A)	162,5 mm × 43 mm × 32 mm
Svoris	0,45 kg
Apsaugos klasė	IP67
Išvestis	
Įtampa (DC)	24 V
Vardinė srovė	2,5 A
Vardinė galia	60 W
Įėjimas	
Įtampa	90 V-AC iki 305 V-AC, 127 V-DC iki 431 V-DC

7. Perdirbimas ir šalinimas

LED šviestuvų ir maitinimo šaltinių negalima išmesti į konteinerį. Laikykitės šalyje galiojančių atliekų šalinimo taisyklių. Vartotojai privalo LED šviestuvus, baterijas ir vaizdo endoskopą atiduoti į tinkamą surinkimo punktą.

Šviestuvą galima nemokamai grąžinti įmonei „Hoffmann Supply Chain GmbH“, Franz-Hoffmann-Str. 3, 90431 Niurnbergas, Vokietija.

nl Verlichtingsset Extended voor GridLine kasten met schuifdeuren

1. Algemene aanwijzingen

Handleiding lezen, in acht nemen, voor later gebruik bewaren en te allen tijde beschikbaar houden.

2. Veiligheid

2.1 BASISVEILIGHEIDSINSTRUCTIES

Vloeistoffen en condensvocht

Gevaar voor systeemstoringen, elektrische schokken en brand door contact met vloeistoffen of condensvocht in stroomvoerende componenten.

» Na temperatuurschommelingen in de omgeving schakelende voeding pas met lichtnet verbinden nadat condenswater is verdampt.
» Geen vloeistoffen in buurt van stroomvoerende componenten opslaan.
» Bij binnendringing van vloeistoffen schakelende voeding onmiddellijk van lichtnet loskoppelen.
» Niet in natte of vochtige omgeving gebruiken.
» Stroomvoerende componenten niet met vochtige of natte handen bedienen, aansluiten of loskoppelen.

2.2 BEOOGD GEBRUIK

- Led-lamp voor montage in GridLine schuifdeurkasten onder legborden en bovenkant van kast.
- Verlichting bij openen van kast door optioneel monteerbare schakelaar.
- Lichtdiodes kunnen niet worden vervangen.
- Voor industrieel gebruik.
- Voor binnengebruik.
- Stekkertype F voor gebruik in 230 volt lichtnet. Geschikte aansluitkabel nr. 928640 voor andere stopcontacten bestellen.

2.3 ONJUIST GEBRUIK

- Bij led-lamplengte van 570 mm niet meer dan 9 led-lampen op schakelende voeding aansluiten.
- Bij led-lamplengte van 870 mm niet meer dan 6 led-lampen op schakelende voeding aansluiten.
- Niet blootstellen aan grote hitte, direct zonlicht, open vuur of vloeistoffen.
- Niet gebruiken in omgevingen met explosiegevaar.
- Niet op plaatsen met hoge stofconcentraties, brandbare gassen, dampen of oplosmiddelen gebruiken.
- Geen eigenmachtige ombouw en wijzigingen uitvoeren.
- Geen andere componenten op schakelende voeding gebruiken.
- Niet in een tropisch klimaat gebruiken.
- Niet gebruiken als schakelende voeding, led-lamp of kabel beschadigt is.
- Kabel niet afklemmen of langs scherpe randen beschadigen. Geen voorwerpen erop leggen en er niet op staan.

2.4 VERDERE INFORMATIE

Gebruiksaanwijzing van desbetreffende kast in acht nemen.

3. Montage-instructies

ⓘ *Vóór aanvang van alle montage- en reinigingswerkzaamheden schakelende voeding van lichtnet loskoppelen. Montage volgens afbeeldingen.*

3.1 SCHAKELENDE VOEDING

A

ⓘ *Netstekker na montage van alle componenten met het stroomnet verbinden.*

- Afdekkap verwijderen en voorgestanste perforatie ❷ met schroevendraaier uit afdekkap drukken.

3.2 SCHAKELAAR

B

ⓘ *Voor permanente verlichting schakelaarmontage niet in acht nemen.*

- Montageflenzen ❶ uitlijnen en op schakelaar (546) steken. Schakelaar binnen in de kast positioneren ❷ en vastschroeven. ❸ Pijlmarkering in acht nemen.
- Met netadapter verbinden, kasttype in acht nemen.

3.3 STROOMGELEIDINGSRAIL

C

ⓘ *Stroomgeleidingsrail voor magnetische bevestiging. Montage zonder gereedschap.*

- Bij kasthoogten 1500 mm en 2000 mm verbindingsstuk (541) voor het verbinden van de stroomgeleidingsrails gebruiken.
- Contactstekker (414) in onderste deel op stroomgeleidingsrail (545) positioneren ❹.

3.4 LED-LAMPEN

D

ⓘ *Led-lampen voor magnetische bevestiging. Montage zonder gereedschap.*

- Elke led-lamp (530) met elk één contactstekker (416) verbinden ❶.
- Led-lampen (530) met uitstraalhoek naar binnen gericht onder elk legbord en bovenkant van kast aanbrengen ❷.
- Op identieke polariteit van contactstekkers (416) letten ❸.

3.5 AFSLUITENDE INSTALLATIE

E

- Verwijderd legbord ❶ met perforatie naar voren weer aanbrengen, netstekker (640) met lichtnet verbinden ❷.

4. Reiniging

Schakelende voeding vóór reiniging van het lichtnet loskoppelen. Verontreinigingen met schone, zachte en droge doek verwijderen. Geen chemische, alcoholische of oplosmiddelhoudende reinigingsmiddelen gebruiken.

5. Opslag

Niet opslaan in de buurt van bijtende, agressieve, chemische stoffen, oplosmiddelen, vocht en vuil.

6. Technische gegevens

6.1 LED-LAMPEN

940513, 940514, 940515					
Ingangsspanning	24 V				
Energie-efficiëntieklasse	A+				
Kleurtemperatuur	6000 K				
Kleurweergave-index	80				
Veiligheidsklasse	IP43				
Omgevingstemperatuur	-5 °C tot +40 °C				
940513	**750/800**	**900**	**1000/1250**	**1500**	**2000**
Opgenomen vermogen*	18 W	27 W	27 W	35 W	52 W
Lichtstroom*	1350 lm	2020 lm	2020 lm	2700 lm	4050 lm
Ingangsstroom	0,35 A	0,35 A	0,35 A	0,35 A	0,35 A
Vermogen	8,5 W	8,5 W	8,5 W	8,5 W	8,5 W
940514	**750/800**	**900**	**1000/1250**	**1500**	**2000**
Opgenomen vermogen*	24 W	34 W	34 W	45 W	67 W
Lichtstroom*	1730 lm	2620 lm	2620 lm	3490 lm	5240 lm
Ingangsstroom	0,23 A	0,23 A	0,23 A	0,23 A	0,23 A
Vermogen	5,5 W	5,5 W	5,5 W	5,5 W	5,5 W
940515	**750/800**	**900**	**1000/1250**	**1500**	**2000**
Opgenomen vermogen*	34 W	52 W	52 W	68 W	104 W
Lichtstroom*	1350 lm	2020 lm	2020 lm	5400 lm	8100 lm
Ingangsstroom	0,35 A	0,35 A	0,35 A	0,35 A	0,35 A
Vermogen	8,5 W	8,5 W	8,5 W	8,5 W	8,5 W

*Geldig voor geheel systeem

6.2 SCHAKELENDE VOEDING

Model: MEAN WELL LPF-60-24. Schakelende voeding is beveiligd tegen kortsluiting, overbelasting, overspanning en oververhitting.

Algemeen	
Temperatuur werkomgeving	-40 °C tot +80 °C
Luchtvochtigheid	20% tot 95%
Afmetingen (l × b × h)	162,5 mm × 43 mm × 32 mm
Gewicht	0,45 kg
Veiligheidsklasse	IP67
Uitgang	
Spanning (DC)	24 V
Nominale stroom	2,5 A
Nominaal vermogen	60 W
Ingang	
Spanning	90 V-AC tot 305 V-AC, 127 V-DC tot 431 V-DC

7. Recycling en weggooien

Led-lampen en schakelende voeding niet in het huisvuil weggooien. De landspecifieke voorschriften voor afval moeten worden opgevolgd. Consumenten zijn verplicht om led-lampen en de schakelende voeding naar een geschikt verzamelpunt te brengen.

Schakelende voeding kan kosteloos bij Hoffmann Supply Chain GmbH, Franz-Hoffmann-Str. 3, 90431 Neurenberg, Duitsland, worden teruggegeven.

pl Zestaw oświetleniowy Extended do szaf z drzwiami przesuwnymi GridLine

1. Informacje ogólne

Należy zapoznać się z instrukcją obsługi i przestrzegać jej oraz zachować ją na przyszłość, przechowując w dostępnym miejscu.

2. Bezpieczeństwo

2.1 PODSTAWOWE INSTRUKCJE BEZPIECZEŃSTWA

Ciecze i wilgoć kondensacyjna

Ryzyko uszkodzenia systemu, porażenia prądem i pożaru wskutek kontaktu z cieczami lub wilgocią kondensacyjną w komponentach przewodzących prąd elektryczny.

» W razie wystąpienia wahań temperatury otoczenia, zasilacz impulsowy należy podłączyć do zasilania dopiero po wyparowaniu wody kondensacyjnej.
» Nie składować cieczy w pobliżu komponentów przewodzących prąd elektryczny.
» W razie wniknięcia cieczy natychmiast odłączyć zasilacz impulsowy od zasilania.
» Nie stosować w mokrym lub wilgotnym otoczeniu.
» Komponentów przewodzących prąd elektryczny nie należy obsługiwać ani podłączać lub odłączać wilgotnymi lub mokrymi rękami.

2.2 UŻYTKOWANIE ZGODNIE Z PRZEZNACZENIEM

- Lampa LED do montażu w szafach z drzwiami przesuwnymi GridLine pod półkami i wieńcem górnym szafy.
- Montowany opcjonalnie włącznik umożliwia oświetlenie podczas otwierania szafy.
- Brak możliwości wymiany diody świecącej.
- Do użytku przemysłowego.
- Do stosowania we wnętrzach.
- Wtyczka typu F do stosowania w sieci 230 V. W przypadku innych wtyczek zamówić pasujący przewód przyłączeniowy nr 928640.

2.3 NIEWŁAŚCIWE UŻYTKOWANIE

- W przypadku lamp LED o długości 570 mm na zasilacz impulsowy może przypadać maks. 9 lamp.
- W przypadku lamp LED o długości 870 mm na zasilacz impulsowy może przypadać maks. 6 lamp.
- Nie wystawiać na działanie wysokiej temperatury, bezpośredniego promieniowania słonecznego, otwartego ognia ani bezpośredniego kontaktu z cieczami.
- Nie używać w obszarach zagrożonym wybuchem.
- Nie stosować w obszarach o silnym zapyleniu, zawierających gazy palne, opary lub rozpuszczalniki.
- Nie dokonywać samodzielnych modyfikacji ani zmian konstrukcyjnych.
- Nie używać zasilacza impulsowego do eksploatacji innych komponentów.
- Nie stosować w klimacie tropikalnym.
- Nie stosować w razie uszkodzenia zasilacza impulsowego, lampy LED lub przewodu.
- Przewodu nie należy zgniatać ani narażać na styczność z ostrymi krawędziami. Nie umieszczać na nim żadnych przedmiotów ani na niego nie wchodzić.

2.4 DODATKOWE INFORMACJE

Stosować się do instrukcji obsługi danej szafy.

3. Wskazówki dotyczące montażu

ⓘ *Przed rozpoczęciem montażu lub czyszczenia odłączyć zasilacz od źródła zasilania. Przeprowadzić montaż w sposób przedstawiony na ilustracjach.*

3.1 ZASILACZ IMPULSOWY

A

ⓘ *Po zamontowaniu wszystkich komponentów podłączyć zasilacz sieciowy do źródła zasilania.*

- Zdjąć zaślepkę i posługując się wkrętakiem, usunąć z niej wstępnie wykrojony fragment ❷.

3.2 PRZEŁĄCZNIK

B

ⓘ *W przypadku oświetlenia ciągłego pominąć montaż przełącznika.*

- Wyrównać kołnierze montażowe ❶ i nałożyć na przełącznik (546). Umieścić przełącznik we wnętrzu szafy ❷ i przykręcić. ❸ Przestrzegać oznaczenia strzałką.
- Podłączyć do zasilacza, zwrócić uwagę na typ szafy.

3.3 SZYNA ZASILAJĄCA

C

ⓘ *Szyna zasilająca mocowana na magnesy. Montaż bez użycia narzędzi.*

- W przypadku szaf o wysokości 1500 mm i 2000 mm użyć łącznika (541) do łączenia szyn zasilających.
- Umieścić wtyczkę (414) w dolnej części szyny zasilającej (545) ❹.

3.4 LAMPY LED

D

ⓘ *Lampy LED mocowane magnetycznie. Montaż bez użycia narzędzi.*

- Podłączyć każdą lampę LED (530) do jednej wtyczki (416) ❶.
- Umieścić lampy LED (530) skierowane kątem świecenia do wewnątrz pod każdą półką i pod wieńcem górnym szafy ❷.
- Pamiętać, aby bieguny wtyczki (416) były ułożone w taki sam sposób ❸.

3.5 INSTALACJA KOŃCOWA

E

- Zdjętą półkę ❶ założyć z powrotem na miejsce z otworem skierowanym do przodu; podłączyć zasilacz sieciowy (640) do źródła zasilania ❷.

4. Czyszczenie

Przed czyszczeniem odłączyć zasilacz impulsowy od zasilania. Usunąć zanieczyszczenia czystą, miękką i suchą ściereczką. Nie stosować środków chemicznych, na bazie alkoholu lub zawierających rozpuszczalniki.

5. Magazynowanie

Nie przechowywać w pobliżu żrących, agresywnych substancji chemicznych, rozpuszczalników, wilgoci i brudu.

6. Dane techniczne

6.1 LAMPY LED

940513, 940514, 940515					
Napięcie wejściowe	24 V				
Klasa efektywności energetycznej	A+				
Temperatura barwy	6000 K				
Współczynnik oddawania barw	80				
Klasa ochrony	IP43				
Temperatura otoczenia	od -5°C do +40°C				
940513	**750/800**	**900**	**1000/1250**	**1500**	**2000**
Pobór mocy*	18 W	27 W	27 W	35 W	52 W
Strumień światła*	1350 lm	2020 lm	2020 lm	2700 lm	4050 lm
Prąd na wejściu	0,35 A	0,35 A	0,35 A	0,35 A	0,35 A
Moc	8,5 W	8,5 W	8,5 W	8,5 W	8,5 W
940514	**750/800**	**900**	**1000/1250**	**1500**	**2000**
Pobór mocy*	24 W	34 W	34 W	45 W	67 W
Strumień światła*	1730 lm	2620 lm	2620 lm	3490 lm	5240 lm
Prąd na wejściu	0,23 A	0,23 A	0,23 A	0,23 A	0,23 A
Moc	5,5 W	5,5 W	5,5 W	5,5 W	5,5 W
940515	**750/800**	**900**	**1000/1250**	**1500**	**2000**
Pobór mocy*	34 W	52 W	52 W	68 W	104 W
Strumień światła*	1350 lm	2020 lm	2020 lm	5400 lm	8100 lm
Prąd na wejściu	0,35 A	0,35 A	0,35 A	0,35 A	0,35 A
Moc	8,5 W	8,5 W	8,5 W	8,5 W	8,5 W

* Dotyczy całego systemu

6.2 ZASILACZ IMPULSOWY

Model: MEAN WELL LPF-60-24. Zasilacz impulsowy z ochroną przed zwarciem, przeciążeniem, przepięciem i przegrzaniem.

Ogólne	
Temperatura środowiska pracy	od -40°C do +80°C
Wilgotność powietrza	od 20% do 95%
Wymiary (dł. × szer. × wys.)	162,5 mm × 43 mm × 32 mm
Masa	0,45 kg
Stopień ochrony	IP67
Wyjście	
Napięcie (DC)	24 V
Prąd znamionowy	2,5 A
Moc znamionowa	60 W
Wejście	
Napięcie	od 90 V AC do 305 V AC, od 127 V DC do 431 V DC

7. Recykling i utylizacja

Nie wyrzucać lamp LED ani zasilacza impulsowego razem ze zmieszanymi odpadami domowymi.
Należy przestrzegać krajowych przepisów dotyczących utylizacji. Użytkownicy są zobowiązani do przekazania lamp LED i zasilacza impulsowego do odpowiedniego punktu zbiórki.

Zasilacze impulsowe można zwracać nieodpłatnie pod adresem Hoffmann Supply Chain GmbH, Franz-Hoffmann-Str. 3, 90431 Nürnberg, Niemcy.

ro Set de iluminare Extended pentru dulapurile GridLine cu uşi culisante

1. Indicații generale

Citiți și respectați instrucțiunile de utilizare, păstrați-le pentru consultare ulterioară și asigurați-vă că acestea sunt disponibile în orice moment.

2. Siguranță

2.1 INSTRUCȚIUNI FUNDAMENTALE DE SIGURANȚĂ

Lichide şi umezeală provocată de condens

Defecțiune de sistem, pericol de electrocutare şi de incendiu prin contact cu lichide sau cu umezeala provocată de condens la piesele parcurse de curent.

» În urma variațiilor de temperatură ale mediului, conectați elementul de comutare la rețeaua de alimentare abia după ce s-a evaporat apa acumulată prin condens.
» Lichidele nu se vor depozita în apropierea componentelor parcurse de curent.
» În caz de pătrundere a lichidelor, decuplați imediat elementul de comutare de la rețeaua de alimentare.
» Nu se folosește în mediu umed sau cu umiditate ridicată.
» Componentele parcurse de curent electric nu vor fi operate, introduse sau extrase având mâinile ude sau umede.

2.2 UTILIZARE CONFORM DESTINAȚIEI

- Lămpi LED pentru montaj în dulapurile cu uşi culisante GridLine, sub rafturi de depozitare şi sub planşeu.
- Iluminare la deschiderea dulapului, prin comutatorul montabil opțional.
- Diodele luminoase nu sunt înlocuibile.
- Pentru uz industrial.
- Pentru utilizare în mediul interior.
- Tip ştecăr F pentru utilizare în rețeaua de 230 V. Se comandă cablu de conectare corespunzător Cod 928640 pentru alte prize.

2.3 UTILIZARE NECORESPUNZĂTOARE

- La o lungime a lămpii LED de 570 mm, la elementul de comutare nu se conectează mai mult de 9 lămpi LED.
- La o lungime a lămpii LED de 870 mm, la elementul de comutare nu se conectează mai mult de 6 lămpi LED.
- A nu se expune la căldură excesivă, la lumina directă a soarelui, la flacără deschisă sau la lichide.
- A nu se utiliza în medii potențial explozive.
- Nu se folosește în medii cu mult praf, cu gaze inflamabile, cu vapori sau cu solvenți.
- Nu executați din proprie inițiativă modificări şi transformări.
- Nu se exploatează alte componente la elementul de comutare.
- Nu se folosește în climă tropicală.
- Nu se folosește dacă elementul de comutare, lampa LED sau cablul sunt deteriorate.
- Cablul nu se strivește şi trebuie evitată distrugerea lui prin plasare pe muchii ascuțite. Nu se calcă pe el şi nu se pun obiecte pe acesta.

2.4 INFORMAȚII SUPLIMENTARE

Se respectă manualul de utilizare pentru dulapul respectiv.

3. Instrucțiuni de montaj

ⓘ *Înainte de începerea oricăror lucrări de montaj sau de curățare, decuplați elementul de comutare de la rețeaua de alimentare. Se montează conform imaginilor.*

3.1 ELEMENTUL DE CONECTARE

A

ⓘ *Ştecărul de rețea se conectează la rețeaua de alimentare după montajul tuturor componentelor.*

- Se înlătură capacul de acoperire iar orificiul preştanțat din acesta ❷ se apasă spre exterior cu şurubelița.

3.2 ÎNTRERUPĂTOR

B

ⓘ *În cazul iluminatului permanent, nu se ia în considerare montajul întrerupătorului.*

- Se aliniază flanşa de montaj ❶ şi se fixează pe întrerupător (546). Se poziționează întrerupătorul în interiorul dulapului ❷ şi se înşurubează. Se va respecta marcajul cu săgeată ❸.
- Se conectează la alimentator, ținând cont de tipul de dulap.

3.3 ŞINĂ CONDUCTOARE DE CURENT

C

ⓘ *Şină conductoare de curent pentru fixarea magnetică. Montajul nu necesită scule.*

- La dulapuri cu înălțimea de 1500 mm şi 2000 mm, se foloseşte o porțiune de conectare (541) pentru îmbinarea şinelor conductoare de curent.
- Se poziționează fişa de contact (414) în partea inferioară pe şina conductoare de curent (545) ❹.

3.4 LĂMPI LED

D

ⓘ *Lămpi LED pentru fixarea magnetică. Montajul nu necesită scule.*

- Fiecare lampă cu LE (530) se conectează cu câte o fişă de contact (416) ❶.
- Lămpi LED (530) cu unghi de emitere a luminii orientat spre interior sunt plasate sub fiecare raft de depozitare şi sub fiecare planşeu de dulap ❷.
- Aveți în vedere polarizarea corectă a fişei de contact (416) ❸.

3.5 INSTALAREA FINALĂ

E

- Raftul de depozitare extras ❶ cu orificiu se introduce la loc frontal, ştecărul (640) se conectează la rețeaua de alimentare ❷.

4. Curățare

Înainte de curățare, se deconectează elementul de comutare de la rețeaua de alimentare. Murdăria se înlătură cu o lavetă curată, moale şi uscată. Nu utilizați nicio substanță de curățare care conține substanțe chimice, alcool sau solvenți.

5. Depozitare

A nu se depozita în apropierea substanțelor corozive, agresive, chimice, a solvenților, în condiții de umezeală sau murdărie.

6. Date tehnice

6.1 LĂMPI LED

940513, 940514, 940515					
Tensiunea de intrare	24 V				
Clasă de eficiență energetică	A+				
Temperatură de culoare	6000 K				
Indice de redare a culorii	80				
Clasa de protecție	IP43				
Temperatură ambiantă	-5°C până la +40 °C				
940513	**750/800**	**900**	**1000/1250**	**1500**	**2000**
Consum de putere*	18 W	27 W	27 W	35 W	52 W
Flux luminos*	1350 lm	2020 lm	2020 lm	2700 lm	4050 lm
Curent de intrare	0,35 A	0,35 A	0,35 A	0,35 A	0,35 A
Putere	8,5 W	8,5 W	8,5 W	8,5 W	8,5 W
940514	**750/800**	**900**	**1000/1250**	**1500**	**2000**
Consum de putere*	24 W	34 W	34 W	45 W	67 W
Flux luminos*	1730 lm	2620 lm	2620 lm	3490 lm	5240 lm
Curent de intrare	0,23 A	0,23 A	0,23 A	0,23 A	0,23 A
Putere	5,5 W	5,5 W	5,5 W	5,5 W	5,5 W
940515	**750/800**	**900**	**1000/1250**	**1500**	**2000**
Consum de putere*	34 W	52 W	52 W	68 W	104 W
Flux luminos*	1350 lm	2020 lm	2020 lm	5400 lm	8100 lm
Curent de intrare	0,35 A	0,35 A	0,35 A	0,35 A	0,35 A
Putere	8,5 W	8,5 W	8,5 W	8,5 W	8,5 W

*Se aplică pentru întregul sistem

6.2 ELEMENTUL DE CONECTARE

Model: MEAN WELL LPF-60-24. Element de conectare cu protecție la scurtcircuit, la suprasarcină, la supratensiune şi supraîncălzire.

Generalități	
Temperatura mediului de lucru	-40 °C până la +80 °C
Umiditatea aerului	20 % până la 95 %
Dimensiuni (L × l × H)	162,5 mm × 43 mm × 32 mm
Greutate	0,45 kg
Clasa de protecție	IP67
Ieşire	
Tensiune (CC)	24 V
Curent nominal	2,5 A
Putere nominală	60 W
Intrare	
Tensiune	90 V CA până la 305 V CA, 127 V CC până la 431 V CC

7. Reciclare şi casare

Lămpile LED şi alimentatorul cu comutator nu se aruncă la deşeuri menajere.
Trebuie aplicate reglementările specifice pentru eliminarea la deşeuri. Consumatorii sunt obligați să ducă lămpile LED şi alimentatorul cu comutator la punctele de colectare.

Alimentatorul cu comutator poate fi returnat gratuit la Hoffmann Supply Chain GmbH, Franz-Hoffmann-Str. 3, 90431 Nürnberg, Deutschland/Germania.

ru Набор подсветки Extended для шкафов GridLine с раздвижными дверцами

1. Общие указания

Прочтите руководство по эксплуатации, соблюдайте его и храните в постоянном доступе для последующих справок.

2. Техника безопасности

2.1 ОБЩАЯ ИНСТРУКЦИЯ ПО ТЕХНИКЕ БЕЗОПАСНОСТИ

Жидкости и конденсация влаги
Системный дефект, опасность поражения электрическим током и пожара в результате контакта с жидкостями или конденсационной влагой в токоведущих компонентах.
» После колебаний температуры окружающего воздуха подключайте импульсный источник питания к электрической сети только после того, как испарится конденсат.
» Запрещается хранить жидкости вблизи токоведущих компонентов.
» В случае проникновения жидкостей, отсоедините импульсный источник питания непосредственно от электрической сети.
» Запрещается использовать токоведущие компоненты в мокрой или влажной среде.
» Запрещается прикасаться к токоведущим компонентам влажными или мокрыми руками, подсоединять или отсоединять их.

2.2 ИСПОЛЬЗОВАНИЕ ПО НАЗНАЧЕНИЮ

- Светодиодная лампа для монтажа в шкафах GridLine с раздвижными дверцами под полками и верхней частью шкафа.
- Освещение при открывании шкафа с помощью дополнительно устанавливаемого выключателя.
- Светодиоды не подлежат замене.
- Для промышленного использования.
- Для применения внутри.
- Штекер типа F для применения в электрической сети 230 В. Закажите подходящий соединительный кабель № 928640 для других розеток.

2.3 ИСПОЛЬЗОВАНИЕ НЕ ПО НАЗНАЧЕНИЮ

- При использовании светодиодных ламп длиной 570 мм запрещается подключать более 9 светодиодных ламп к импульсному источнику питания.
- При использовании светодиодных ламп длиной 870 мм запрещается подключать более 6 светодиодных ламп к импульсному источнику питания.
- Не подвергайте изделие воздействию высоких температур, прямых солнечных лучей, открытого пламени или жидкостей.
- Не применяйте во взрывоопасных зонах.
- Не используйте в помещениях с высоким содержанием пыли, горючими газами, парами или растворителями.
- Не производите самовольные модификации и пересборку конструкции.
- Не используйте другие компоненты с импульсным источником питания.
- Не используйте изделие в тропическом климате.
- Не используйте изделие, если импульсный источник питания, светодиодная лампа или кабель повреждены.
- Не сплющивайте кабель или не допускайте его повреждения об острые края. Не кладите на него предметы и не наступайте на него.

2.4 ДАЛЬНЕЙШАЯ ИНФОРМАЦИЯ

Соблюдайте руководство по эксплуатации соответствующего шкафа.

3. Указания по монтажу

ⓘ Перед началом любых работ по монтажу и очистке, отсоедините импульсный источник питания от электрической сети. Монтаж согласно рисункам.

3.1 ИМПУЛЬСНЫЙ ИСТОЧНИК ПИТАНИЯ

A

ⓘ После монтажа всех компонентов подключите сетевой штекерный разъем к электрической сети.

- Снимите заглушку и с помощью отвертки освободите пробитое отверстие ❷, выдавив материал из заглушки.

3.2 ВЫКЛЮЧАТЕЛЬ

B

ⓘ Для постоянной подсветки не учитывается монтаж выключателя.

- Выровняйте монтажный фланец ❶ и наденьте на выключатель (546). Разместите выключатель внутри шкафа ❷ и привинтите. ❸ Соблюдайте направление стрелок.
- Подсоедините выключатель к блоку питания от сети, учитывайте тип шкафа.

3.3 ТОКОПРОВОДЯЩАЯ ШИНА

C

ⓘ Токопроводящая шина, крепящаяся при помощи магнита. Монтаж без инструмента.

- В шкафах высотой 1500 мм и 2000 мм для соединения токопроводящих шин используйте соединительную деталь (541).
- Расположите контактный штекер (414) в нижней части на токопроводящей шине (545) ❹.

3.4 СВЕТОДИОДНЫЕ ЛАМПЫ

D

ⓘ Светодиодные лампы, крепящиеся при помощи магнита. Монтаж без инструмента.

- Соедините каждую светодиодную лампу (530) с отдельным контактным штекером (416) ❶.
- Проложите светодиодные лампы (530) направленным внутрь углом излучения под каждой полкой и крышей шкафа ❷.
- Соблюдайте полярность контактных штекеров (416) ❸.

3.5 ПОСЛЕДУЮЩИЙ МОНТАЖ

E

- Установите обратно снятые полки ❶ отверстием вперед, подключите сетевой штекерный разъем (640) к электрической сети ❷.

4. Очистка

Перед очисткой отсоедините импульсный источник питания от электрической сети. Удалите загрязнения чистой, мягкой и сухой салфеткой. Не используйте чистящие средства, содержащие химические вещества, спирт или растворители.

5. Хранение

Храните изделие вдали от разъедающих, агрессивных, химических веществ, растворителей, жидкости и грязи.

6. Технические сведения

6.1 СВЕТОДИОДНЫЕ ЛАМПЫ

940513, 940514, 940515					
Входное напряжение	24 В				
Класс энергоэффективности	A+				
Цветовая температура	6000 K				
Коэффициент цветопередачи	80				
Класс защиты	IP 43				
Температура окружающей среды	От -5 °C до +40 °C				
940513	**750/800**	**900**	**1000/1250**	**1500**	**2000**
Потребляемая мощность*	18 Вт	27 Вт	27 Вт	35 Вт	52 Вт
Световой поток*	1350 лм	2020 лм	2020 лм	2700 лм	4050 лм
Входной ток	0,35 A	0,35 A	0,35 A	0,35 A	0,35 A
Мощность	8,5 Вт	8,5 Вт	8,5 Вт	8,5 Вт	8,5 Вт
940514	**750/800**	**900**	**1000/1250**	**1500**	**2000**
Потребляемая мощность*	24 Вт	34 Вт	34 Вт	45 Вт	67 Вт
Световой поток*	1730 лм	2620 лм	2620 лм	3490 лм	5240 лм
Входной ток	0,23 A	0,23 A	0,23 A	0,23 A	0,23 A
Мощность	5,5 Вт	5,5 Вт	5,5 Вт	5,5 Вт	5,5 Вт
940515	**750/800**	**900**	**1000/1250**	**1500**	**2000**
Потребляемая мощность*	34 Вт	52 Вт	52 Вт	68 Вт	104 Вт
Световой поток*	1350 лм	2020 лм	2020 лм	5400 лм	8100 лм
Входной ток	0,35 A	0,35 A	0,35 A	0,35 A	0,35 A
Мощность	8,5 Вт	8,5 Вт	8,5 Вт	8,5 Вт	8,5 Вт

*Действительно для всей системы

6.2 ИМПУЛЬСНЫЙ ИСТОЧНИК ПИТАНИЯ

Модель: MEAN WELL LPF-60-24. Защитите импульсный источник питания от короткого замыкания, перегрузки, перенапряжения и перегрева.

Общие данные	
Температура рабочей среды	От -40 °C до +80 °C
Влажность воздуха	От 20 % до 95 %
Размеры (Д x Ш x В)	162,5 мм x 43 мм x 32 мм
Вес	0,45 кг
Класс защиты	IP 67
Выход	
Напряжение (постоянного тока)	24 В
Номинальный ток	2,5 A
Номинальная мощность	60 Вт
Вход	
Напряжение	От 90 В переменного тока до 305 В переменного тока, от 127 В постоянного тока до 431 В постоянного тока

7. Переработка и утилизация

Не утилизируйте светодиодные лампы и импульсный источник питания с бытовым мусором.
Соблюдайте национальные требования к утилизации. Потребители обязаны сдать светодиодную лампу и импульсный источник питания в специальный пункт приемки.

Импульсный источник питания можно бесплатно вернуть в Hoffmann Supply Chain GmbH, Franz-Hoffmann-Str. 3, 90431 Nürnberg, Германия.

sl Razširjena garnitura za osvetlitev za omare GridLine z drsnimi vrati

1. Splošna navodila

Preberite navodilo za uporabo in ga upoštevajte. Shranite ga za poznejšo referenco in poskrbite, da je ves čas na voljo.

2. Varnost

2.1 OSNOVNI VARNOSTNI NAPOTKI

Tekočine in kondenzat
Sistemska napaka, nevarnost udara toka in požara zaradi stika s tekočinami ali kondenzatom v komponentah pod napetostjo.
» Po temperaturnih nihanjih v okolju omrežni napajalnik povežite z električnim omrežjem šele, ko kondenzat izhlapi.
» Ne shranjujte tekočin v bližini komponent pod napetostjo.
» V primeru vdora tekočin omrežni napajalnik takoj ločite od električnega omrežja.
» Ne uporabljajte v mokrem ali vlažnem okolju.
» Komponent pod napetostjo ne upravljajte, priključujte ali izključujte z vlažnimi ali mokrimi rokami.

2.2 NAMEN UPORABE

- LED-svetilka za montažo v omarah z drsnimi vrati GridLine pod policami in vrhom omare.
- Osvetlitev pri odpiranju omare z opcijsko montažo stikala.
- Svetleče diode brez možnosti zamenjave.
- Za industrijsko rabo.
- Za uporabo v notranjosti.
- Tip vtikača F za uporabo v 230-voltnem električnem omrežju. Za druge vtičnice naročite ustrezen priključni kabel art. 928640.

2.3 NAPAČNA UPORABA

- Pri dolžini LED-svetilke 570 mm na omrežni napajalnik ne priključite več kot 9 LED-svetilk.
- Pri dolžini LED-svetilke 870 mm na omrežni napajalnik ne priključite več kot 6 LED-svetilk.
- Svetilke ne izpostavljajte vročini, neposredni sončni svetlobi, odprtemu ognju ali tekočinam.
- Ne uporabljajte v potencialno eksplozivni atmosferi.
- Ne uporabljajte na območjih z veliko količino prahu, gorljivimi plini, parami ali topili.
- Ne izvajajte nepooblaščenih predelav in sprememb.
- Z omrežnim napajalnikom ne napajajte drugih komponent.
- Ne uporabljajte v tropskem podnebju.
- Ne uporabljajte, če je omrežni napajalnik, LED-svetilka ali kabel poškodovan.
- Kabla ne stiskajte ali poškodujte z ostrimi robovi. Na kabel ne odlagajte predmetov in ne stopajte nanj.

2.4 NADALJNJE INFORMACIJE

Upoštevajte navodila za uporabo posamezne omare.

3. Napotki za montažo

ⓘ Pred začetkom vseh montažnih in čistilnih del ločite omrežni napajalnik od električnega omrežja. Izvedite montažo v skladu s slikami.

3.1 OMREŽNI NAPAJALNIK

A

ⓘ Omrežni vtikač po montaži vseh komponent povežite z električnim omrežjem.

- Odstranite zaščitno kapico in perforirano odprtino ❷ z izvijačem iztisnite iz zaščitne kapice.

3.2 STIKALO

B

ⓘ Za trajno osvetlitev preskočite montažo stikala.

- Poravnajte montažno prirobnico ❶ in jo namestite na stikalo (546). Stikalo pozicionirajte v notranjosti omare ❷ in ga privijte. ❸ Upoštevajte označbo s puščico.
- Povežite z omrežnim napajalnikom, upoštevajte tip omare.

3.3 VODILO KABLA

C

ⓘ Vodilo kabla za magnetno pritrditev. Montaža brez orodja.

- Pri omarah z višino 1500 mm in 2000 mm za povezavo vodil kablov uporabite spojni element (541).
- Kontaktni vtič (414) v spodnjem delu pozicionirajte na vodilo kabla (545) ❹.

3.4 LED-SVETILKE

D

ⓘ LED-svetilke za magnetno pritrditev. Montaža brez orodja.

- Vsako LED-svetilko (530) povežite s po enim kontaktnim vtičem (416) ❶.
- LED-svetilke (530) pod vsako polico in vrh omare položite tako, da je kot svetlobnega snopa usmerjen navznoter ❷.
- Pazite, da so poli kontaktnih vtičev (416) identični ❸.

3.5 ZAKLJUČNA NAMESTITEV

E

- Odstranjene police ❶ ponovno vstavite tako, da je odprtina obrnjena naprej, omrežni vtikač (640) povežite z električnim omrežjem ❷.

4. Čiščenje

Omrežni napajalnik pred čiščenjem ločite od električnega omrežja. Umazanijo odstranite s čisto, mehko in suho krpo. Ne uporabljajte kemičnih in alkoholnih čistil ter čistil, ki vsebujejo topila.

5. Shranjevanje

Ne shranjujte v bližini jedkih, agresivnih, kemičnih substanc, topil, vlage in umazanije.

6. Tehnični podatki

6.1 LED-SVETILKE

940513, 940514, 940515					
Vhodna napetost	24 V				
Razred energijske učinkovitosti	A+				
Barvna temperatura	6000 K				
Indeks barvne reprodukcije	80				
Razred zaščite	IP43				
Temperatura okolice	Od –5 °C do +40 °C				
940513	**750/800**	**900**	**1000/1250**	**1500**	**2000**
Poraba moči*	18 W	27 W	27 W	35 W	52 W
Svetlobni tok*	1350 lm	2020 lm	2020 lm	2700 lm	4050 lm
Vhodni tok	0,35 A	0,35 A	0,35 A	0,35 A	0,35 A
Moč	8,5 W	8,5 W	8,5 W	8,5 W	8,5 W
940514	**750/800**	**900**	**1000/1250**	**1500**	**2000**
Poraba moči*	24 W	34 W	34 W	45 W	67 W
Svetlobni tok*	1730 lm	2620 lm	2620 lm	3490 lm	5240 lm
Vhodni tok	0,23 A	0,23 A	0,23 A	0,23 A	0,23 A
Moč	5,5 W	5,5 W	5,5 W	5,5 W	5,5 W
940515	**750/800**	**900**	**1000/1250**	**1500**	**2000**
Poraba moči*	34 W	52 W	52 W	68 W	104 W
Svetlobni tok*	1350 lm	2020 lm	2020 lm	5400 lm	8100 lm
Vhodni tok	0,35 A	0,35 A	0,35 A	0,35 A	0,35 A
Moč	8,5 W	8,5 W	8,5 W	8,5 W	8,5 W

*Veljavno za celotni sistem

6.2 OMREŽNI NAPAJALNIK

Model: MEAN WELL LPF-60-24. Omrežni napajalnik je zaščiten pred kratkim stikom, preobremenitvijo, prenapetostjo in pregrevanjem.

Splošno	
Temperatura delovnega okolja	od –40 °C do +80 °C
Vlažnost zraka	od 20 % do 95 %
Mere (D × Š × V)	162,5 mm × 43 mm × 32 mm
Teža	0,45 kg
Razred zaščite	IP67
Izhod	
Napetost (DC)	24 V
Nazivni tok	2,5 A
Nazivna moč	60 W
Vhod	
Napetost	Od 90 V-AC do 305 V-AC, od 127 V-DC do 431 V-DC

7. Recikliranje in odstranjevanje

LED-svetilk in omrežnega napajalnika ne odlagajte med gospodinjske odpadke.
Upoštevajte lokalne predpise o odstranjevanju. Potrošniki morajo LED-svetilke in omrežni napajalnik odnesti na primerno zbirno mesto.

Omrežni napajalnik se lahko brezplačno odda pri družbi Hoffmann Supply Chain GmbH, Franz-Hoffmann-Str. 3, 90431 Nürnberg, Nemčija.

sv Belysningsset Extended för GridLine skåp med skjutdörrar

1. Allmänna anvisningar

Läs bruksanvisningen, följ den, förvara den för senare referens och ha den alltid till hands.

2. Säkerhet

2.1 GRUNDLÄGGANDE SÄKERHETSFÖRESKRIFTER

Vätskor och kondensfukt
Systemdefekt, risk för elektrisk stöt och brand på grund av kontakt med vätskor eller kondensfukt i spänningsförande komponenter.
» Efter temperaturvariationer i omgivningen får nätaggregatet inte anslutas till elnätet förrän kondensvattnet har avdunstat.
» Förvara inte vätskor i närheten av spänningsförande komponenter.
» Om vätskor tränger in måste nätaggregatet omedelbart kopplas bort från elnätet.
» Använd inte setet i våt eller fuktig omgivning.
» Spänningsförande komponenter får inte manövreras, kopplas till eller kopplas ifrån med fuktiga eller våta händer.

2.2 AVSEDD ANVÄNDNING

- LED-lampa för montering i GridLine skjutdörrskåp under hyllor och skåptak.
- Belysningen kan tändas när skåpet öppnas med hjälp av en kontakt som kan monteras som tillval.
- Lysdioderna går inte att byta.
- För användning inom industri.
- För användning inomhus.
- Stickkontakttyp F för användning i 230 V elnät. Passande anslutningskabel nr 928640 kan beställas till andra eluttag.

2.3 FELAKTIG ANVÄNDNING

- Om LED-lampan har längden 570 mm får inte fler än 9 LED-lampor anslutas till nätaggregatet.
- Om LED-lampan har längden 870 mm får inte fler än 6 LED-lampor anslutas till nätaggregatet.
- Utsätt inte lampan för stark värme, direkt solljus, öppen eld eller vätskor.
- Använd inte lampan i områden med explosionsrisk.
- Använd inte lampan i områden med höga halter av damm, brännbara gaser, ångor eller lösningsmedel.
- Gör inga egenmäktiga ombyggnader eller förändringar.
- Anslut inte några andra komponenter till nätaggregatet.
- Använd inte lampan i tropiskt klimat.
- Använd inte lampan om nätaggregatet, LED-lampan eller kabeln är skadade.
- Kabeln får inte bli klämd eller skadad av skarpa kanter. Lägg inga föremål på den och trampa inte på den.

2.4 YTTERLIGARE INFORMATION

Följ bruksanvisningen för det aktuella skåpet.

3. Monteringsanvisningar

ⓘ Koppla bort nätaggregatet från elnätet innan monterings- eller rengöringsarbete påbörjas. Utför monteringen enligt figurerna.

3.1 NÄTAGGREGAT

A

ⓘ Anslut nätstickkontakten till elnätet när alla komponenter har monterats.

- Ta av täcklocket och tryck ut den förstansade perforeringen ❷ ur täcklocket med en skruvmejsel.

3.2 STRÖMBRYTARE

B

ⓘ Vid kontinuerlig belysning utgår montering av strömbrytare.

- Rikta upp montageflänsen ❶ och stick den på strömbrytaren (546). Placera strömbrytaren inuti skåpet ❷ och skruva fast den. ❸ Följ pilmärkningen.
- Koppla samman med nätdelen, kontrollera skåptypen.

3.3 STRÖMSTYRSKENA

C

ⓘ Strömstyrskena för magnetisk fastsättning. Montering utan verktyg.

- Använd kopplingsdetaljen (541) på 1500 mm och 2000 mm höga skåp för att ansluta strömstyrskenorna.
- Placera stickkontakten (414) i den undre delen på strömstyrskenan (545) ❹.

3.4 LED-LAMPOR

D

ⓘ LED-lampor för magnetisk fastsättning. Montering utan verktyg.

- Anslut alla LED-lamporna (530) med vardera en stickkontakt (416) ❶.
- Placera LED-lamporna (530) med strålningsvinkeln riktad inåt under varje hylla och under skåptaket ❷.
- Se till att stickkontakterna (416) får identisk polaritet ❸.

3.5 AVSLUTANDE INSTALLATION

E

- Sätt tillbaka uttagna hyllor ❶ med perforeringen framåt. Anslut nätstickkontakten (640) till elnätet ❷.

4. Rengöring

Koppla bort nätaggregatet från elnätet före rengöring. Ta bort föroreningar med en ren, mjuk och torr trasa. Använd inga kemiska eller alkohol- eller lösningsmedelshaltiga rengöringsmedel.

5. Förvaring

Förvara inte i närheten av frätande, aggressiva eller kemiska ämnen, lösningsmedel, fukt eller smuts.

6. Tekniska data

6.1 LED-LAMPOR

940513, 940514, 940515					
Ingångsspänning	24 V				
Energieffektivitetsklass	A+				
Färgtemperatur	6000 K				
Färgåtergivningsindex	80				
Kapslingssklass	IP43				
Omgivningstemperatur	-5°C - +40 °C				
940513	**750/800**	**900**	**1000/1250**	**1500**	**2000**
Effektförbrukning*	18 W	27 W	27 W	35 W	52 W
Ljusflöde*	1350 lm	2020 lm	2020 lm	2700 lm	4050 lm
Ingångsström	0,35 A	0,35 A	0,35 A	0,35 A	0,35 A
Effekt	8,5 W	8,5 W	8,5 W	8,5 W	8,5 W
940514	**750/800**	**900**	**1000/1250**	**1500**	**2000**
Effektförbrukning*	24 W	34 W	34 W	45 W	67 W
Ljusflöde*	1730 lm	2620 lm	2620 lm	3490 lm	5240 lm
Ingångsström	0,23 A	0,23 A	0,23 A	0,23 A	0,23 A
Effekt	5,5 W	5,5 W	5,5 W	5,5 W	5,5 W
940515	**750/800**	**900**	**1000/1250**	**1500**	**2000**
Effektförbrukning*	34 W	52 W	52 W	68 W	104 W
Ljusflöde*	1350 lm	2020 lm	2020 lm	5400 lm	8100 lm
Ingångsström	0,35 A	0,35 A	0,35 A	0,35 A	0,35 A
Effekt	8,5 W	8,5 W	8,5 W	8,5 W	8,5 W

*Gäller för systemet som helhet

6.2 NÄTAGGREGAT

Modell: MEAN WELL LPF-60-24. Nätaggregatet är säkrat mot kortslutning, överlast, överspänning och överhettning.

Allmänt	
Temperatur arbetsomgivning	-40 °C - +80 °C
Luftfuktighet	20 % - 95 %
Yttermått (L × B × H)	162,5 mm × 43 mm × 32 mm
Vikt	0,45 kg
Kapslingssklass	IP67
Utgång	
Spänning (DC)	24 V
Märkström	2,5 A
Märkeffekt	60 W
Ingång	
Spänning	90 V-AC - 305 V-AC, 127 V-DC - 431 V-DC

7. Återvinning och avfallshantering

LED-lampor och nätaggregat får inte omhändertas som hushållsavfall. Följ de avfallshanteringsbestämmelser som gäller i respektive land. Användaren är skyldig att föra LED-lamporna och nätaggregatet till ett lämpligt uppsamlingsställe.

Kopplingsnätdelen kan återlämnas kostnadsfritt till Hoffmann Supply Chain GmbH, Franz Hoffmann-Strasse 3, D-90431 Nürnberg, Tyskland.

zh 照明装置扩展套装，用于带滑门的 GridLine 柜子

1. 一般提示

请阅读、遵循操作说明书，妥善存放以备后用并确保可随时取用。

2. 安全

2.1 基本安全提示

液体和冷凝水
带电部件接触液体或冷凝水会导致系统故障、触电和火灾危险。
» 在环境温度波动后，必须等到冷凝水蒸发完才能将开关电源通电。
» 请勿将液体存放在带电部件附近。
» 一旦有液体渗入，立即将开关电源断电。
» 请勿在闷热潮湿的环境中使用。
» 请勿用湿手操作、插入或拔除带电部件。

2.2 按规定使用

- LED 照明灯用于安装在带滑门的 GridLine 柜子内的搁板和柜顶下方。
- 通过选装的开关在打开柜子时照明。
- 发光二极管不可更换。
- 用于工业用途。
- 适合内部区域使用。
- 插头类型 F 适用于 230 伏特电源。如采用其他插座，需订购配套的连接电缆编号 928640。

2.3 错误使用

- 如果 LED 照明灯长度为 570 mm，则开关电源上不得连接超过 9 个 LED 照明灯。
- 如果 LED 照明灯长度为 870 mm，则开关电源上不得连接超过 6 个 LED 照明灯。
- 切勿暴露在高温、阳光直射、明火或液体中。
- 不要在易爆区域内使用。
- 请勿在含有高尘量、易燃气体、蒸气或溶剂的区域内使用。
- 不要擅自进行改装和修改。
- 请勿用开关电源为其他组件供电。
- 请勿在热带气候环境中使用。
- 如果开关电源、LED 照明灯或电缆损坏，请勿使用。
- 请勿挤压电缆或用锋利的边缘损伤电缆。请勿在其上放置任何物品或踩踏。

2.4 更多信息

遵守柜子配套的操作指南。

3. 安装提示

ⓘ 在开始所有安装和清洁作业之前，请将开关电源断电。按照插图进行安装。

3.1 开关电源

A

ⓘ 安装完所有组件后，将电源插头连至电源。

- 取下盖板，用螺丝起子从盖板上压出预冲孔 ❷。

3.2 开关

B

ⓘ 如需永久照明，则跳过开关安装步骤。

- 对齐安装法兰 ❶ 并插到开关 (546) 上。将开关定位到柜内 ❷ 并拧紧。❸ 注意箭头标记。
- 连接电源，注意柜型。

3.3 供电轨

C

ⓘ 供电轨可磁力固定。免工具安装。

- 当柜子高度为 1500 mm 和 2000 mm 时，可使用连接头 (541) 连接供电轨。
- 将接触插头 (414) 定位在供电轨 (545) 的下部 ❹。

3.4 LED 照明灯

D

ⓘ LED 照明灯可磁力固定。免工具安装。

- 每个 LED 照明灯 (530) 分别与一个接触插头 (416) 相连 ❶。
- 将 LED 照明灯 (530) 按照投光角度朝内安装在各个搁板和柜顶下方 ❷。
- 确保接触插头 (416) 的极性相同 ❸。

3.5 收尾安装

E

- 通过冲孔将取下的搁板 ❶ 向前重新装入，将电源插头 (640) 连至电源 ❷。

4. 清洁

在清洁前，将开关电源断电。 使用干净、柔软的干布拭除污垢。 不要使用化学的、碱性的或含有溶剂的清洁剂。

5. 存放

请勿存放在腐蚀性/侵蚀性物质、化学品、溶剂、潮湿或脏污环境附近。

6. 技术数据

6.1 LED 照明灯

940513, 940514, 940515					
输入电压	24 V				
能效等级	A+				
色温	6000 K				
色彩再现指数	80				
防护等级	IP43				
环境温度	-5°C 至 +40 °C				
940513	**750/800**	**900**	**1000/1250**	**1500**	**2000**
功耗*	18 W	27 W	27 W	35 W	52 W
光通量*	1350 lm	2020 lm	2020 lm	2700 lm	4050 lm
输入电流	0.35 A	0.35 A	0.35 A	0.35 A	0.35 A
功率	8.5 W	8.5 W	8.5 W	8.5 W	8.5 W
940514	**750/800**	**900**	**1000/1250**	**1500**	**2000**
功耗*	24 W	34 W	34 W	45 W	67 W
光通量*	1730 lm	2620 lm	2620 lm	3490 lm	5240 lm
输入电流	0.23 A	0.23 A	0.23 A	0.23 A	0.23 A
功率	5.5 W	5.5 W	5.5 W	5.5 W	5.5 W
940515	**750/800**	**900**	**1000/1250**	**1500**	**2000**
功耗*	34 W	52 W	52 W	68 W	104 W
光通量*	1350 lm	2020 lm	2020 lm	5400 lm	8100 lm
输入电流	0.35 A	0.35 A	0.35 A	0.35 A	0.35 A
功率	8.5 W	8.5 W	8.5 W	8.5 W	8.5 W

*适用于整体系统

6.2 开关电源

型号：MEAN WELL LPF-60-24。开关电源具有短路、过载、过压、过热等保护功能。

一般参数	
工作环境温度	-40 °C 到 +80 °C
空气湿度	20% 至 95%
尺寸（长 × 宽 × 高）	162.5 mm × 43 mm × 32 mm
重量	0.45 kg
防护等级	IP67
输出	
电压（DC）	24 V
额定电流	2.5 A
额定功率	60 W
输入	
电压	90 V-AC 至 305 V-AC，127 V-DC 至 431 V-DC

7. 回收和废弃处理

不得将 LED 照明灯和开关电源当作生活垃圾进行废弃处理。
遵守国家特定的废弃处理规定。用户有义务将 LED 照明灯和开关电源送至适当的收集点。

开关电源可无偿交还给 Hoffmann Supply Chain GmbH（Franz-Hoffmann-Str. 3, 90431 Nürnberg, Germany）。